RYOBI®

RYOBI 525HX
RYOBI 525HXX

5-COLOR OFFSET PRESS

PARTS LIST

(Coating Unit / コーティングユニット)

Type : 5-D, 5-E, 5-F

This parts list also includes the optional accessories for your convenience when ordering.

御注文の便宜を図る為,オプションについても記載しています.

Aug.'99

Copyright©1997 Ryobi Limited. All rights reserved. This manual may not be duplicated, reproduced or transmitted (in whole or in part) in any form or by any means, electronic or mechanical, (including without limitation photocopy, facsimile, recording or any information storage and retrieval system)without the prior written consent of Ryobi Limited.

Disclaimer of Warranties (Express or Implied). While due care has been taken in the preparation of this manual, Ryobi Limited makes no representation or warranties with respect of the adequacy or accuracy hereof and specifically disclaims any implied warranties of merchantability or fitness for any particular purpose. Further, Ryobi Limited reserves the right to revise this publication and to make changes (both substantial and insubstantial in nature) in the contents hereof from time to time hereafter without obligation of Ryobi Limited to notify any person or organization of such revisions or changes.

Safety Warning. Safety devices have been installed for your protection and safety. The removal, disconnection or alteration of any safety guard, protective cover, safety interlock or other safety or protective device comprising part of the equipment described herein poses an undue safety hazard.

Disclaimer of Liability. Ryobi Limited disclaims any responsibility or liability for personal injury, death or property damage caused by or arising out of (1) the removal, disconnection or alteration of any safety guard, protective cover, safety interlock or other safety or protective device comprising part of the equipment described herein, (2) the use of any parts other than the parts supplied by Ryobi Limited, or (3) the failure of the person or persons operating the equipment described herein or servicing or repairing the same to observe all operating and safety procedures and warnings contained herein.

Warning / ご 注 意

1. This manual may not be copied partially or fully without the permission of Ryobi Limited.
2. The contents of this manual are subject to change without any notification.
3. This manual's contents have been carefully checked but if you notice something that is unclear, a mistake, or something is left out, please contact Ryobi Limited.
4. We are not responsible for any press poor operation results.

1. 本書の内容の一部または全部を無断で転載することは禁止されています。
2. 本書は、予告なしに変更されることがあります。
3. 本書は内容について万全を期して作成しましたが、万一ご不審な点や誤り、記載もれなどお気付きの点がありましたら販売会社までご連絡ください。
4. 運用した結果の影響については、3項にかかわらず責任を負いかねることがありますのでご了承ください。

機種番号，Machine model No. : 6525Z

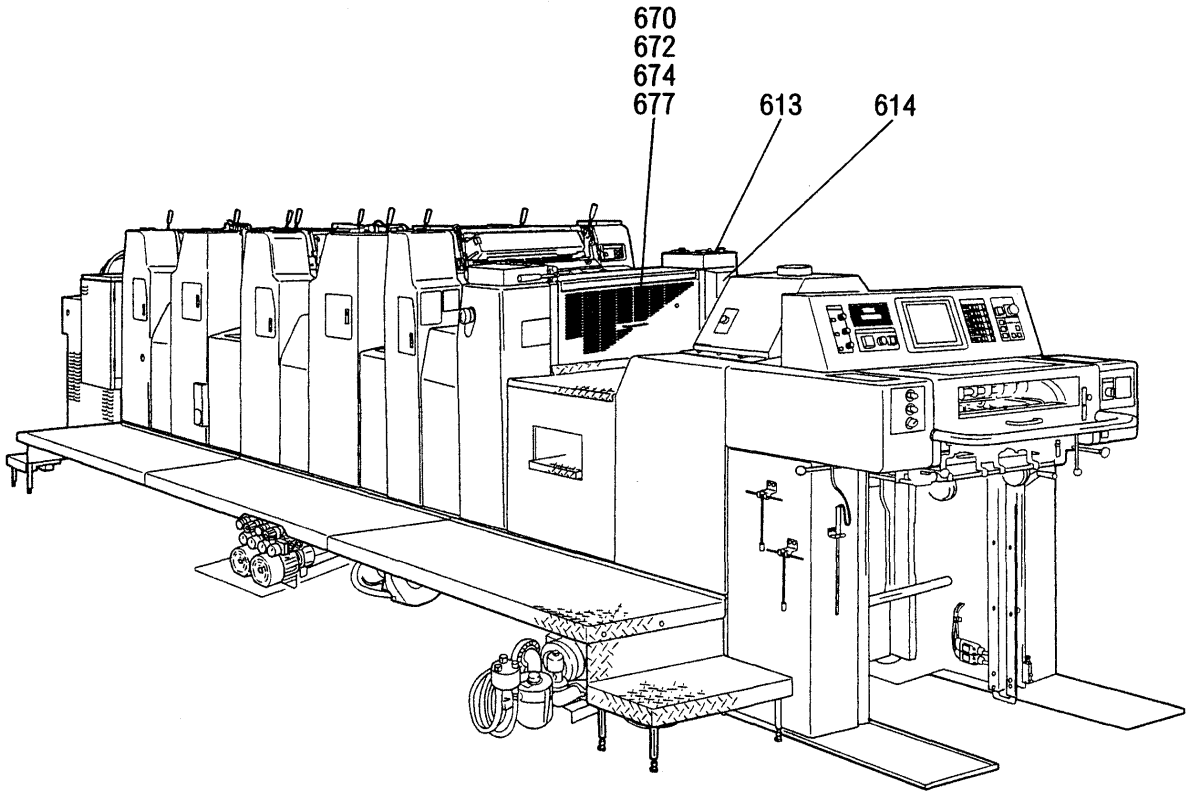

反操作側 Non operation side

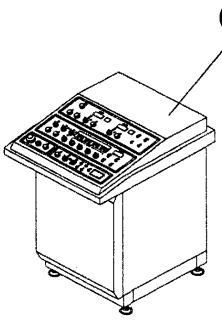

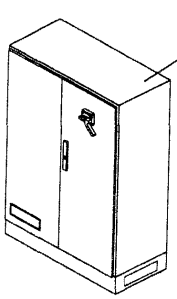

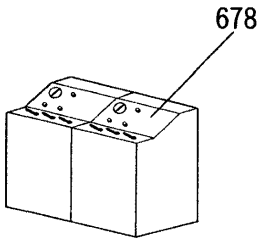

5-COLOR OFFSET PRESS

RYOBI 525HX
RYOBI 525HXX

PARTS LIST

(Coating Unit / コーティングユニット)

Type : 5-D, 5-E, 5-F

(注記) 印刷機および乾燥装置の部品については，別冊のパーツリストを参照してください.
(Note) For the parts of the printing press and dryer, please refer to the separate parts lists.

はじめに

このたびは，リョービ印刷機器をお買い上げ頂きありがとうございます．

PREFACE

Thank you for purchasing our offset press.

パーツリストの使い方

1. セクション番号

このパーツリストは，機械を小グループに分けてイラストとリストで説明しています．
それぞれに分けて書かれたイラストに設けられた番号を〝セクション番号〟と呼びます．

（例）セクション番号

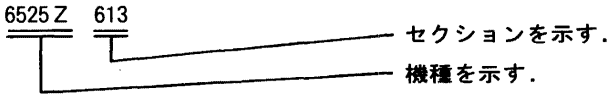

★ セクション番号は，機種とセクションが一緒になった番号をいいます．

2. パーツリストの見方，使い方

1）部品を交換するとき，部品番号が知りたい場合

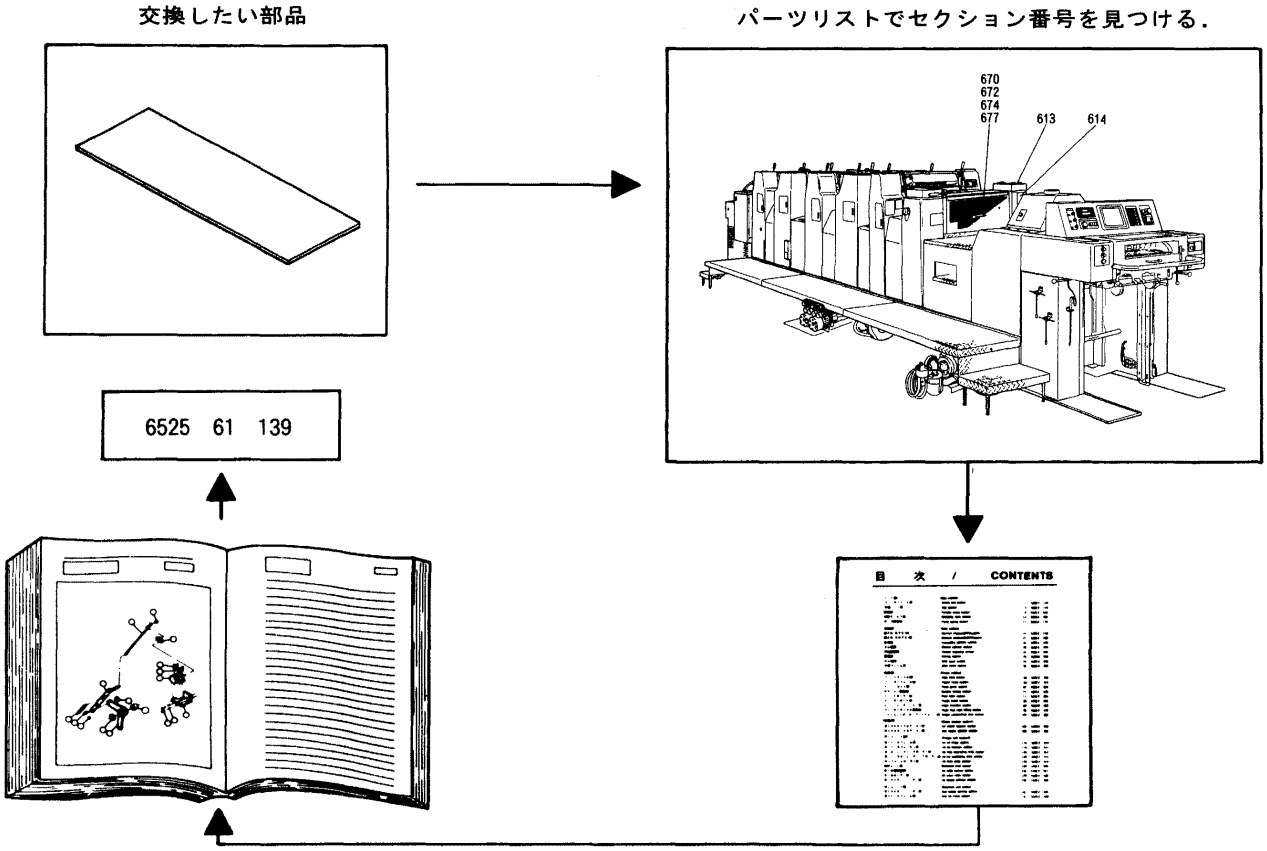

2）部品番号がわかっていて，どこに使われているか場所が知りたい場合

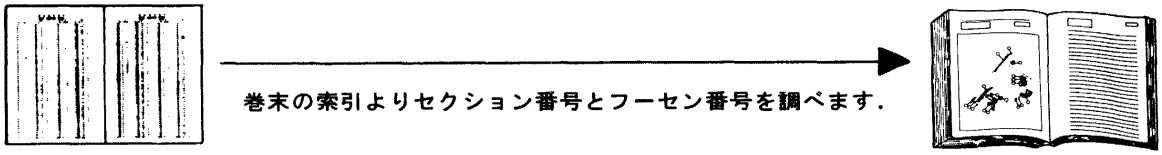

How to use the parts list

1. Section number

This parts list is divided into machine sections and each section has a number.

(Example) Section number

6525 Z 613

Section number

Machine model number

★ This number includes both the machine model number and the section number.

2. How to use the parts list

1) To find the part number (when ordering the part)

Part to replace

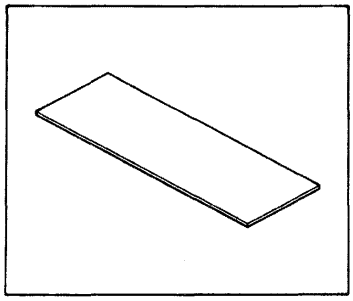

Find the section number needed on this illustration of the machine.

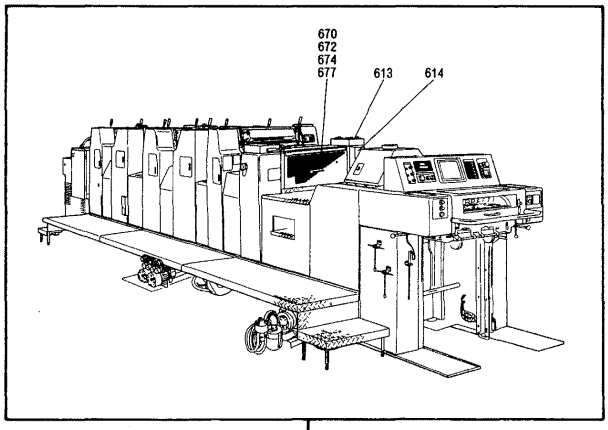

6525 61 139

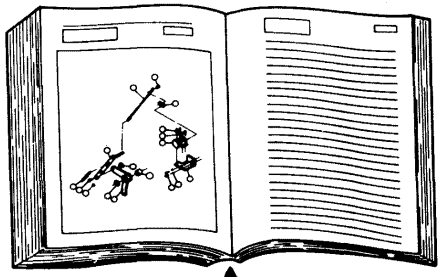

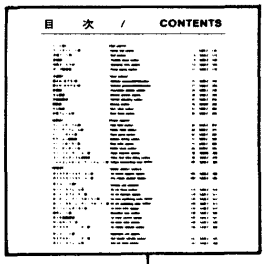

2) To find the section number and the position identificaiton number of the part in the illustration when knowing the part number

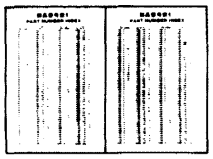

To find the section number and the position identification number, use the part number index at the end of this manual.

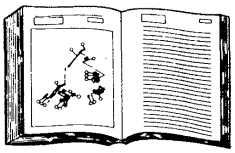

目　次　/　CONTENTS

セクション番号 Section No.	セクション名	Section name	ページ Page
	◁コーティングユニット部▷	◁ Coating unit section ▷	
6525 Z 613	操作パネル１ (5-D, 5-E, 5-F タイプ)	Operation panel 1 (5-D, 5-E, 5-F type)	8
6525 Z 614	操作パネル２ (5-D, 5-E, 5-F タイプ)	Operation panel 2 (5-D, 5-E, 5-F type)	10
6525 Z 628	ニスオペレーションキャビネット (5-D, 5-E, 5-F タイプ)	Coating operation cabinet (5-D, 5-E, 5-F type)	12
6525 Z 670	コーティングユニット１ (5-D, 5-E, 5-F タイプ)	Coating unit 1 (5-D, 5-E, 5-F type)	16
6525 Z 672	コーティングユニット２ (5-D, 5-E, 5-F タイプ)	Coating unit 2 (5-D, 5-E, 5-F type)	18
6525 Z 674	コーティングユニット３ (5-D, 5-E, 5-F タイプ)	Coating unit 3 (5-D, 5-E, 5-F type)	22
6525 Z 677	コーティングユニットフレーム (5-D, 5-E, 5-F タイプ)	Coating unit frame (5-D, 5-E, 5-F type)	28
6525 Z 678	ニス循環装置 (5-D, 5-E, 5-F タイプ)	Varnish circulation device (5-D, 5-E, 5-F type)	32
6525 Z 694	制御ボックス (5-D, 5-E, 5-F タイプ)	Control box (5-D, 5-E, 5-F type)	34
6525 Z 695	配線ボックス１ (5-D, 5-E, 5-F タイプ)	Junction box 1 (5-D, 5-E, 5-F type)	38
6525 Z 696	配線ボックス２ (5-D, 5-E, 5-F タイプ)	Junction box 2 (5-D, 5-E, 5-F type)	40
	◁部品番号索引▷	◁ Part number index ▷	

（注記）下記のコーティングユニット部の部品については，別冊のRYOBI 525HX, 525HXXパーツリストを参照してください．
(Note) For the parts in the coating unit section shown below, please refer to the separate RYOBI 525HX and 525HXX parts lists.

〈RYOBI 525HX〉

セクション番号 Section No.	セクション名	Section name
6525 Z 113	第５，コーティングユニットフレーム	5th, coating unit frame
6525 Z 117	空圧配管	Pneumatic piping
6525 Z 134	第５，排紙給油 (OPS)	5th, delivery lubrication (OPS)
6525 Z 144	第５，排紙給油 (NOPS)	5th, delivery lubrication (NOPS)
6525 Z 624	制御ボックス，トランス	Control box, transformer
6525 Z 714	第５，コーティングユニットカバー (OPS)	5th, coating unit cover (OPS)
6525 Z 724	第５，コーティングユニットカバー (NOPS)	5th, coating unit cover (NOPS)
6525 Z 734	第５，コーティングユニット安全カバー	5th, coating unit safety cover

〈RYOBI 525HXX〉

セクション番号 Section No.	セクション名	Section name
6535 Z 113	第５，コーティングユニットフレーム	5th, coating unit frame
6535 Z 117	空圧配管	Pneumatic piping
6535 Z 134	第５，排紙給油 (OPS)	5th, delivery lubrication (OPS)
6535 Z 144	第５，排紙給油 (NOPS)	5th, delivery lubrication (NOPS)
6535 Z 622	端子箱，トランス，インバータ	Terminal, transformer, inverter
6535 Z 714	第５，コーティングユニットカバー (OPS)	5th, coating unit cover (OPS)
6535 Z 724	第５，コーティングユニットカバー (NOPS)	5th, coating unit cover (NOPS)
6535 Z 734	第５，コーティングユニット安全カバー	5th, coating unit safety cover

ソウサパネル 1 (5-D,5-E,5-F タイプ) OPERATION PANEL 1 (5-D,5-E,5-F TYPE)	セクション SECTION	セクション番号 SECTION NUMBER	6525Z 613

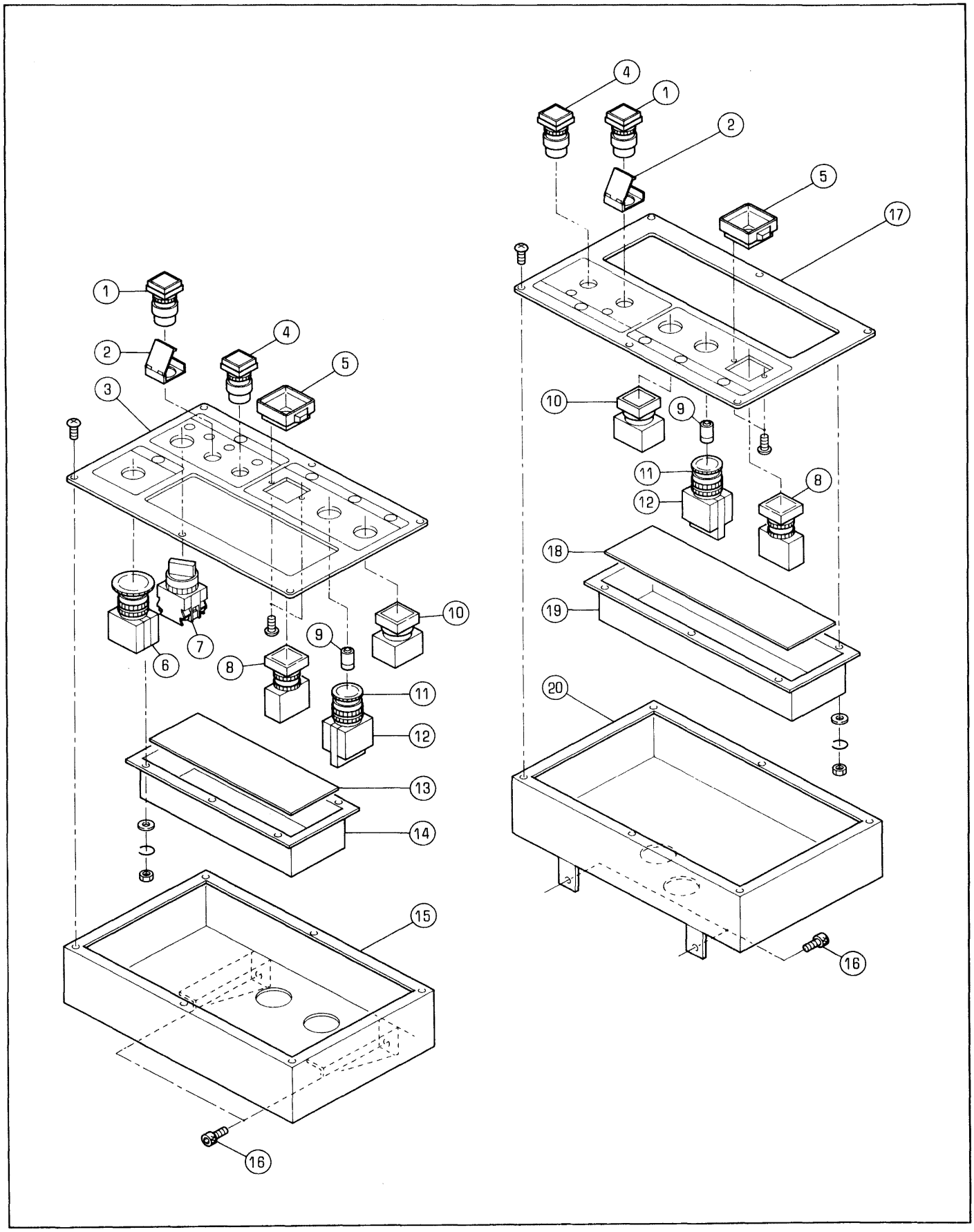

ソウサパネル 1
(5-D,5-E,5-F タイプ)
OPERATION PANEL 1
(5-D,5-E,5-F TYPE)

セクション SECTION

セクション番号 SECTION NUMBER 6525Z 613

★マークの部品は単品ではお渡しできませんので，セット番号で注文してください.
When ordering items marked ★ ,indicate the set number because they are available only as a set.

No.	セット番号 SET No. / 部品番号 PART No.	部品名称 / 構成番号 COMPONENT PARTS	PART NAME No.	個数 Q'ty
1	98334012	スイッチ HA2B-M1C1B	SWITCH HA2B-M1C1B	2
2	98338011	スイッチカバート HA9Z-K1	SWITCH GUARD HA9Z-K1	2
3	6525 61 131	パネル	PANEL	1
4	98334011	スイッチ HA4B-M1C1G	SWITCH HA4B-M1C1G	2
5	5660 61 114	インチングカバート	INCHING GUARD	2
6	96522	スイッチ AVW402-R	SWITCH AVW402-R	1
7	98332027	スイッチ AR22PR-010B	SWITCH AR22PR-010B	1
8	98332016	スイッチ LW2B-M1C1B	SWITCH LW2B-M1C1B	2
9	98930	ランプ LSPD-28R	LAMP LSPD-28R	2
10	98332018	スイッチ AR22F0S-10G	SWITCH AR22F0S-10G	2
11	98338003	キャップ AVLW3BL-TK1372	CAP AVLW3BL-TK1372	2
12	96606	スイッチ AVLW322T20D-R-T	SWITCH AVLW322T20D-R-T	2
13	6525 61 139	マット	MAT	1
14	6525 61 133	コウグザラ	TOOL PAN	1
15	6525 61 132	ボックス	BOX	1
16	9670061208	ソケットボルト M6X12	HEXAGON SOCKET BOLT M6X12	4
17	6525 61 141	パネル	PANEL	1
18	6525 61 144	マット	MAT	1
19	6525 61 143	コウグザラ	TOOL PAN	1
20	6525 61 142	ボックス	BOX	1

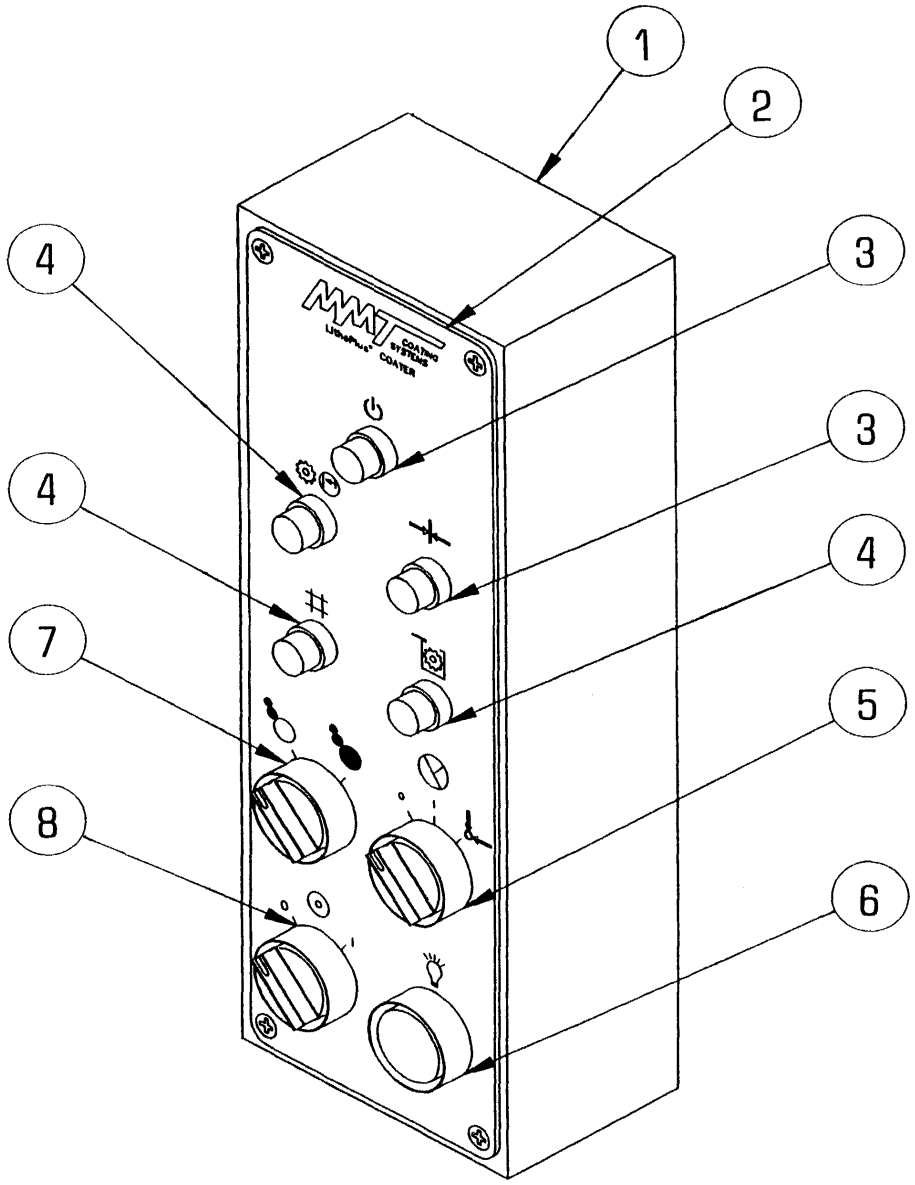
1
2
3
3
4
4
4
5
6
7
8
COATING SYSTEMS
COATER

ソウサパネル 2 (5-D,5-E,5-F タイプ) OPERATION PANEL 2 (5-D,5-E,5-F TYPE)	セクション SECTION	セクション番号 SECTION NUMBER	6525Z 614

★マークの部品は単品ではお渡しできませんので，セット番号で注文してください．
When ordering items marked ★ ,indicate the set number because they are available only as a set.

No.	セット番号 / SET No. 部品番号 / PART No.	部品名称 / COMPONENT PARTS 構成番号 / PART NAME No.	個数 Q'ty
1	5N 8000206501	ボックス	ENCLOSURE BOX	1
2	5N 8000203201	パネル	UNIT CONTROL PANEL	1
3	5N 9426125531	パイロットライト(ホワイト)	PILOT LIGHT(WHITE)	2
4	5N 9426125532	パイロットライト(イエロー)	PILOT LIGHT(YELLOW)	3
5	5N 9426126521	スイッチ AH22PC3B143	SELECT SWITCH AH22PC3B143	1
6	5N 9426126020	カード	GUARD AH22G1B22	1
7	5N 9426126523	スイッチ AH22P1B22	SELECT SWITCH AH22P1B22	2
8	5N 9426126524	スイッチ	SELECT SWITCH AH22P6B11	1

ニスオペレーションキャビネット (5-D,5-E,5-F タイプ) COATING OPERATION CABINET (5-D,5-E,5-F TYPE)	セクション SECTION	セクション番号 SECTION NUMBER	6525Z 628

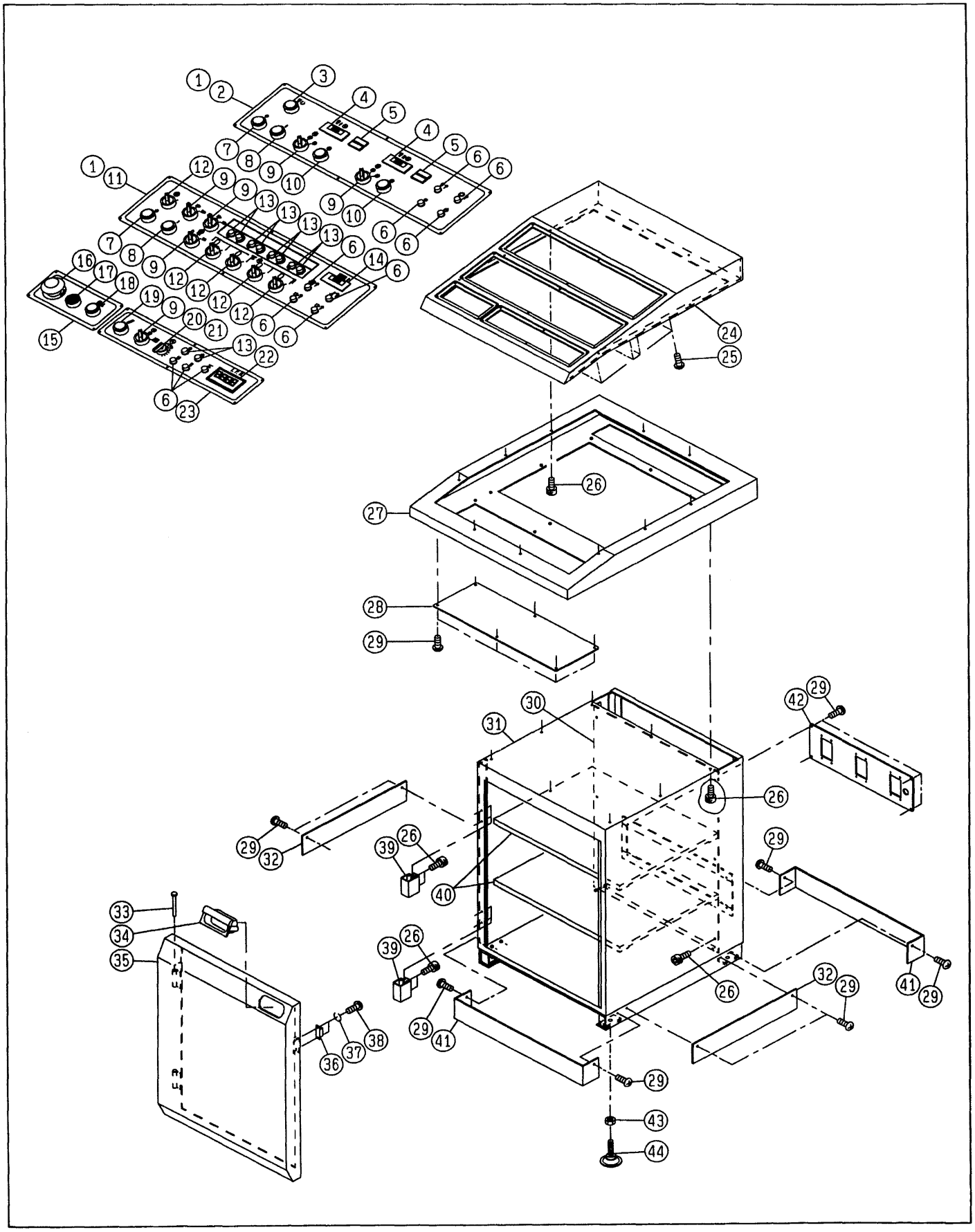

ニスオペレーションキャビネット (5-D,5-E,5-F タイプ) COATING OPERATION CABINET (5-D,5-E,5-F TYPE)	セクション SECTION	セクション番号 SECTION NUMBER	6525Z 628

★マークの部品は単品ではお渡しできませんので，セット番号で注文してください.
When ordering items marked ★ ,indicate the set number because they are available only as a set.

No.	セット番号/SET No. 部品番号/PART No.	部品名称/構成番号/COMPONENT PARTS	PART NAME No.	個数 Q'ty
1	6525 66 925	プレート	PLATE	1
		5-D,5-Eタイプ	5-D,5-E TYPE	
2	5N 7079508101	パネル	UV OPERATION PANEL	1
		5-E,5-Fタイプ	5-E,5-F TYPE	
3	5N 9426125521	パイロットライト(グリーン)	PILOT LIGHT(GREEN) AH22ZGD	1
		5-E,5-Fタイプ	5-E,5-F TYPE	
4	5N 9432000149	デンリユウケイ	AMP METER	2
		5-E,5-Fタイプ	5-E,5-F TYPE	
5	5N 9432000106	メーター	METER	2
		5-E,5-Fタイプ	5-E,5-F TYPE	
6	5N 9426125532	パイロットライト(イエロー)	PILOT LIGHT(YELLOW)	7
		5-D,5-Eタイプ	5-D,5-E TYPE	
6	5N 9426125532	パイロットライト(イエロー)	PILOT LIGHT(YELLOW)	11
		5-Fタイプ	5-F TYPE	
7	5N 9426125057	スイッチ(レッド)AH22G1-501	SWITCH(RED) AH22G1-501	1
		5-D,5-Eタイプ	5-D,5-E TYPE	
7	5N 9426125057	スイッチ(レッド)AH22G1-501	SWITCH(RED) AH22G1-501	2
		5-Fタイプ	5-F TYPE	
8	5N 9426125522	スイッチ(ホワイト)	SWITCH(WHITE) AH22GL1W10E3	1
		5-D,5-Eタイプ	5-D,5-E TYPE	
8	5N 9426125522	スイッチ(ホワイト)	SWITCH(WHITE) AH22GL1W10E3	2
		5-Fタイプ	5-F TYPE	
9	5N 9426126521	スイッチ AH22PC3B143	SELECT SWITCH AH22PC3B143	4
		5-Dタイプ	5-D TYPE	
9	5N 9426126521	スイッチ AH22PC3B143	SELECT SWITCH AH22PC3B143	3
		5-Eタイプ	5-E TYPE	
9	5N 9426126521	スイッチ AH22PC3B143	SELECT SWITCH AH22PC3B143	6
		5-Fタイプ	5-F TYPE	
10	5N 9426125056	スイッチ(ホワイト)	SWITCH(WHITE) AH22GL6W20E3	2
		5-E,5-Fタイプ	5-E,5-F TYPE	
11	5N 7079314201	パネル	IR OPERATION PANEL	1
		5-D,5-Fタイプ	5-D,5-F TYPE	
12	5N 9426126522	スイッチ AH22P2B22	SELECT SWITCH AH22P2B22	5
		5-D,5-Fタイプ	5-D,5-F TYPE	
13	5N 9426125531	パイロットライト(ホワイト)	PILOT LIGHT(WHITE)	10
		5-D,5-Fタイプ	5-D,5-F TYPE	
14	5N 9432000150	メーター	TEMP METER	1
		5-D,5-Fタイプ	5-D,5-F TYPE	
15	5N 7079314401	パネル	EMERGENCY STOP PANEL	1
16	5N 9426125065	スイッチ AVW402R	SWITCH AVW402R	1
17	5N 9432000151	アラーム AH22XBE	AUDIBLE ALARM AH22XBE	1
18	5N 9426125517	パイロットライト(ホワイト)	PILOT LIGHT(WHITE) AH22ZWD	1
19	5N 9426125054	スイッチ AH22GL1S10D	SWITCH AH22GL1S10D	1
20	5N 9404500001	ポテンシヨメーター 380C1-10K	POTENTIOMETER 380C1-10K	1
21	5N 9404500002	ポテンシヨメーター	POTENTIOMETER	1
22	5N 9429100007	ヒヨウジキ DT700000	LCD DISPLAY DT700000	1
23	5N 8000203101	パネル	TC OPERATION PANEL	1
24	6525 66 924	ボックス	BOX	1
25	9652040807	トラスコネジ M4X8	SMALL TRUSS SCREW M4X8	22
26	9670050808	ソケットボルト M5X8	HEXAGON SOCKET BOLT M5X8	28
27	6525 66 922	ボックス	BOX	1
28	6525 66 923	プレート	PLATE	1
29	9652050807	トラスコネジ M5X8	SMALL TRUSS SCREW M5X8	18
30	6525 66 915	プレート	PLATE	1
31	6525 66 911	ボデイー	BODY	1
32	6525 66 914	カバー	COVER	2
33	92306019	ピン B-1508A-1	PIN B-1508A-1	2
34	92302019	ソフトトツテAP-283-1(グレー)	SOFT KNOB AP-283-1(GRAY)	1
35	6525 66 920	ドア	DOOR	1

ニスオペレーションキャビネット
（5-D,5-E,5-F タイプ）
COATING OPERATION CABINET
（5-D,5-E,5-F TYPE）

セクション
SECTION

セクション番号
SECTION NUMBER
6525Z 628

★マークの部品は単品ではお渡しできませんので，セット番号で注文してください．
When ordering items marked ★ ,indicate the set number because they are available only as a set.

No.	セット番号 部品番号 / SET No. PART No.	部品名称 構成番号 / COMPONENT PARTS	PART NAME No.	個数 Q'ty
36	92310017	マグネットキャッチ C-100-A-2	MAGNET CATCH C-100-A-2	1
37	9710030008	バネザガネ M3	SPRING WASHER M3	2
38	9642030514	ナベコネジ M3X5	SMALL PAN-HEAD SCREW M3X5	2
39	6525 66 912	ヒンジ	HINGE	2
40	6525 66 917	タナ	PLATE	2
41	6525 66 913	カバー	COVER	2
42	6525 66 916	プレート	PLATE	1
43	9660120014	ナット M12	HEXAGON NUT M12	4
44	6525 66 918	アジヤスタボルト	ADJUST BOLT	4

コーテイングユニット 1 （5-D,5-E,5-F タイプ°） COATING UNIT 1 （5-D,5-E,5-F TYPE）	セクション SECTION	セクション番号 SECTION NUMBER	6525Z 670

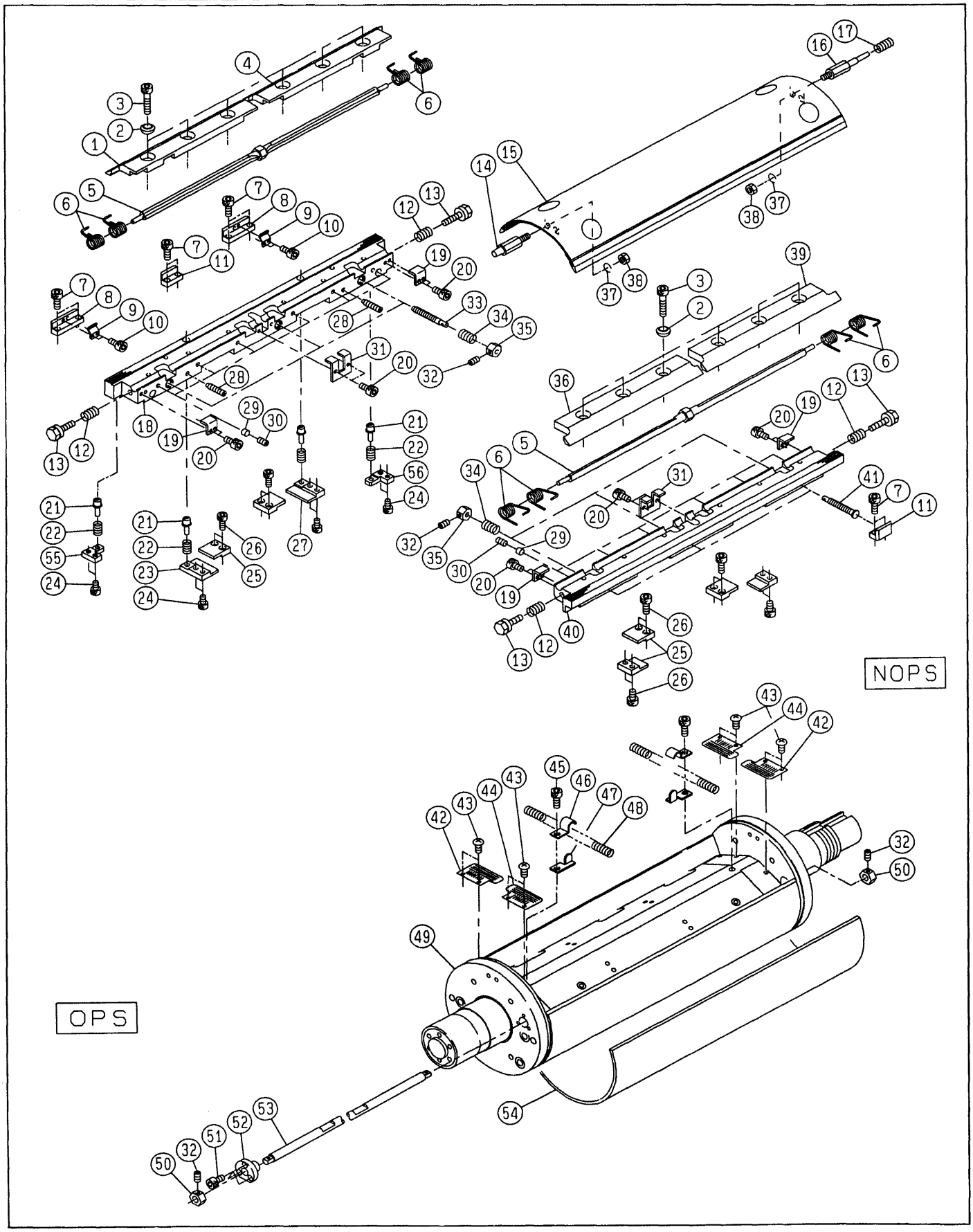

コーテイングユニット 1 (5-D,5-E,5-F タイプ) COATING UNIT 1 (5-D,5-E,5-F TYPE)	セクション SECTION	セクション番号 SECTION NUMBER	6525Z 670

★マークの部品は単品ではお渡しできませんので，セット番号で注文してください．
When ordering items marked ★ ,indicate the set number because they are available only as a set.

No.	セット番号/SET No. 部品番号/PART No.	部品名称/ 構成番号/COMPONENT PARTS	PART NAME No.	個数 Q'ty
1	6525 66 123-1	クランプ	CLAMP	1
2	6520 54 154	ブロック	BLOCK	12
3	9670063008	ソケットボルト M6X30	HEXAGON SOCKET BOLT M6X30	12
4	6525 66 124-1	クランプ	CLAMP	1
5	6525 66 127-1	バー	BAR	2
6	6525 66 153	スプリング	SPRING	8
7	9670041008	ソケットボルト M4X10	HEXAGON SOCKET BOLT M4X10	12
8	6525 66 131	ブロック	BLOCK	2
9	6525 66 136	プレート	PLATE	2
10	9670030508	ソケットボルト M3X5	HEXAGON SOCKET BOLT M3X5	4
11	6525 66 132	ブロック	BLOCK	4
12	5522 54 233	スプリング	SPRING	4
13	5522 54 232	ボルト	BOLT	4
14	5560 75 102	スタッド	STUD	2
15	6525 66 170-1	カバー ASSY	COVER ASSY	1
16	5640 75 243-1	スタッド	STUD	2
17	5640 75 244	スプリング	SPRING	2
18	6525 66 121-1	プレート	PLATE	1
19	6525 66 152	ホルダー	HOLDER	4
20	9670040608	ソケットボルト M4X6	HEXAGON SOCKET BOLT M4X6	12
21	6525 66 141	ピン	PIN	4
22	5522 27 334	スプリング	SPRING	4
23	6525 66 144	ブロック	BLOCK	1
24	9670061008	ソケットボルト M6X10	HEXAGON SOCKET BOLT M6X10	8
25	5524 54 225-1	ブロック	BLOCK	6
26	9670061208	ソケットボルト M6X12	HEXAGON SOCKET BOLT M6X12	12
27	6525 66 145	ブロック	BLOCK	1
28	5522 54 213	ストッパー	STOPPER	2
29	5640 54 123	プラグ	PLUG	12
30	9684060608	トメネジ M6X6	SET SCREW M6X6	12
31	6525 66 151	ホルダー	HOLDER	2
32	9684050508	トメネジ M5X5	SET SCREW M5X5	8
33	6525 66 133	ボルト	BOLT	3
34	5290 17 115	スプリング	SPRING	6
35	6525 66 135	ナット	NUT	6
36	6525 66 125-1	クランプ	CLAMP	1
37	9710060008	バネザガネ M6	SPRING WASHER M6	4
38	9660060014	ナット M6	HEXAGON NUT M6	4
39	6525 66 126-1	クランプ	CLAMP	1
40	6525 66 122	プレート	PLATE	1
41	6525 66 134	ボルト	BOLT	3
42	5522 54 223-1	スケール(A)	SCALE(A)	2
43	9642040614	ナベコネジ M4X6	SMALL PAN-HEAD SCREW M4X6	8
44	5522 54 224-1	スケール(B)	SCALE(B)	2
45	9670081208	ソケットボルト M8X12	HEXAGON SOCKET BOLT M8X12	2
46	5522 54 218	ホルダー	HOLDER	2
47	5522 54 219	プレート	PLATE	2
48	5560 54 213	スプリング	SPRING	2
49	6525 66 110-1	ニストウ	VARNISH CYLINDER	1
50	5524 54 311	ナット	NUT	2
51	9670051008	ソケットボルト M5X10	HEXAGON SOCKET BOLT M5X10	3
52	6525 66 162	ホルダー	HOLDER	1
53	6525 66 161	バー	BAR	1
54	6525 66 143	ブランケット	BLANKET	1
55	6525 66 137	ブロック	BLOCK	1
56	6525 66 138	ブロック	BLOCK	1

コーティングユニット 2 (5-D,5-E,5-F タイプ) COATING UNIT 2 (5-D,5-E,5-F TYPE)	セクション SECTION	セクション番号 SECTION NUMBER	6525Z 672

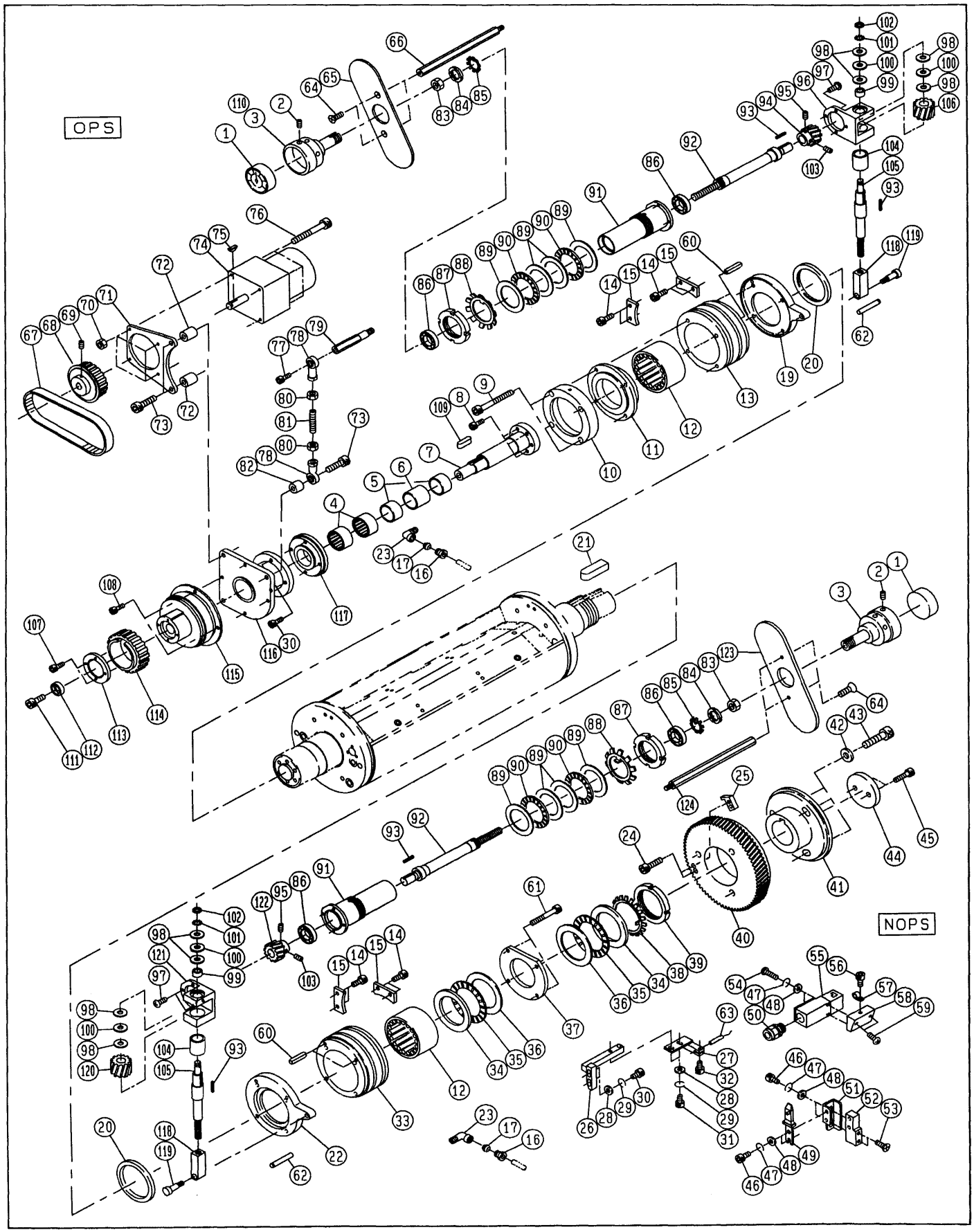

コーテイング゛ユニット 2 (5-D,5-E,5-F タイプ°) COATING UNIT 2 (5-D,5-E,5-F TYPE)	セクション SECTION	セクション番号 SECTION NUMBER	6525Z 672

★マークの部品は単品ではお渡しできませんので，セット番号で注文してください．
When ordering items marked ★ ,indicate the set number because they are available only as a set.

No.	セット番号/部品番号 SET No./PART No.	部品名称/構成番号 COMPONENT PARTS	PART NAME No.	個数 Q'ty
	6525 66 220-1	シャフト ASSY	SHAFT ASSY	1
		5-7		
	6525 66 230-2	ハウジング゛ ASSY	HOUSING ASSY	1
		12,13,60		
	6525 66 250-1	カバ゛- ASSY	COVER ASSY	1
		19,20		
	6525 66 260-2	ハウジング゛ ASSY	HOUSING ASSY	1
		12,33,60		
	6525 66 270-1	カバ゛- ASSY	COVER ASSY	1
		20,22		
	6525 66 630	ブ゛ロック ASSY	BLOCK ASSY	1
		99,104,121		
	6525 66 640	ブ゛ロック ASSY	BLOCK ASSY	1
		96,99,104		
1	6524 24 330	ダ゛イヤル	DIAL	2
2	9684050508	トメネジ゛ M5X5	SET SCREW M5X5	2
3	6520 24 332	ハンド゛ル	HANDLE	2
		RYOBI 525HX	RYOBI 525HX	
3	6520 24 332	ハンド゛ル	HANDLE	1
		RYOBI 525HXX	RYOBI 525HXX	
4	90324038	ニード゛ルベ゛アリング゛ HK3520	NEEDDLE BEARING HK3520	2
5	90330013	ナイリン IR30X35X20	INNER RING IR30X35X20	2
6	6525 66 222	カラー	COLLAR	1
7	6525 66 221-1	シャフト	SHAFT	1
8	9670062008	ソケットボ゛ルト M6X20	HEXAGON SOCKET BOLT M6X20	6
9	9670068008	ソケットボ゛ルト M6X80	HEXAGON SOCKET BOLT M6X80	4
10	6525 66 224-1	フランジ゛	FLANGE	1
11	6525 66 223-1	フランジ゛	FLANGE	1
12	91671	ニード゛ルベ゛アリング゛ 8QRNAO	NEEDLE BEARING 8QRNAO	2
13	6525 66 231-2	ハウジング゛	HOUSING	1
14	9670061608	ソケットボ゛ルト M6X16	HEXAGON SOCKET BOLT M6X16	8
15	6525 66 225	プ°レート	PLATE	4
16	91160	プ°ラグ゛ PA-4	PLUG PA-4	2
17	91161	スリーブ゛ PB-4	SLEEVE PB-4	2
19	6525 66 253-1	カバ゛-	COVER	1
20	91666	オイルシール OS68857	OIL SEAL OS68857	2
21	5560 24 162-1	キー	KEY	1
22	6525 66 271-1	カバ゛-	COVER	1
23	91203	エルボ゛ PHD-4	ELBOW PHD-4	2
24	9670053508	ソケットボ゛ルト M5X35	HEXAGON SOCKET BOLT M5X35	2
25	6525 66 245	カム	CAM	1
26	6525 66 249-1	ブ゛ロック	BLOCK	1
27	6525 66 248	ブ゛ロック	BLOCK	1
28	9716060014	ヒラサ゛カ゛ネ M6	PLAIN WASHER M6	4
29	9710060008	ハ゛ネサ゛カ゛ネ M6	SPRING WASHER M6	4
30	9670062508	ソケットボ゛ルト M6X25	HEXAGON SOCKET BOLT M6X25	6
31	9670061208	ソケットボ゛ルト M6X12	HEXAGON SOCKET BOLT M6X12	2
32	9670041208	ソケットボ゛ルト M4X12	HEXAGON SOCKET BOLT M4X12	1
33	6525 66 261-2	ハウジング゛	HOUSING	1
34	91661	スラストワッシャー WS6085	THRUST WASHER WS6085	2
35	91640	スラストベ゛アリング゛ NTB6085	THRUST BEARING NTB6085	2
36	91646	スラストワッシャー AS6085	THRUST WASHER AS6085	2
37	5522 21 231	プ°レート	PLATE	1
38	90938	ロックワッシャー AW12	LOCK WASHER AW12	1
39	90937	ロックナット AN12	LOCK NUT AN12	1
40	6525 66 247	ギ゛ア	GEAR	1
41	5522 24 181	ホルダ゛-	HOLDER	1
42	5640 59 117	ワッシャー	WASHER	3
43	9670124508	ソケットボ゛ルト M12X45	HEXAGON SOCKET BOLT M12X45	3

コーテイングユニット 2 (5-D,5-E,5-F タイプ) COATING UNIT 2 (5-D,5-E,5-F TYPE)	セクション SECTION	セクション番号 SECTION NUMBER	6525Z 672

★マークの部品は単品ではお渡しできませんので，セット番号で注文してください。
When ordering items marked ★ ,indicate the set number because they are available only as a set.

No.	セット番号/部品番号 SET No./PART No.	部品名称/構成番号 COMPONENT PARTS	PART NAME No.	個数 Q'ty
44	5560 24 164	ワッシャー	WASHER	1
45	9670082508	ソケットボルト M8X25	HEXAGON SOCKET BOLT M8X25	2
46	9670041008	ソケットボルト M4X10	HEXAGON SOCKET BOLT M4X10	4
47	9710040008	バネザガネ M4	SPRING WASHER M4	6
48	9716040014	ヒラザガネ M4	PLAIN WASHER M4	6
49	98311004	キー XCK-Y01	KEY XCK-Y01	1
50	98945013	ケーブルグランド ST-11	CABLE GRAND	1
51	6525 66 258	ブラケット	BRACKET	1
52	6525 66 252-1	ブロック	BLOCK	1
53	9648040814	サラコネジ M4X8	SMALL FLUSH HEAD SCREW M4X8	2
54	9642043014	ナベコネジ M4X30	SMALL PAN-HEAD SCREW M4X30	2
55	98311005	スイッチ XCK-P791	SWITCH XCK-P791	1
56	9670050808	ソケットボルト M5X8	HEXAGON SOCKET BOLT M5X8	1
57	98806	ケーブルクランプ 3306	CLAMP 3306	1
58	6525 66 251-1	ブロック	BLOCK	1
59	9642051014	ナベコネジ M5X10	SMALL PAN-HEAD SCREW M5X10	2
60	9410501608	スプリングピン 5X16	SPRING PIN 5X16	4
61	9670067008	ソケットボルト M6X70	HEXAGON SOCKET BOLT M6X70	4
62	92106004	ダウエルピン 8X50	DOWEL PIN 8X50	2
63	5N 9426500029	イチキメセンサー	SENSOR	1
64	9648061214	サラコネジ M6X12	SMALL FLUSH HEAD SCREW M6X12	4
65	6525 66 673	アンセンカバー	SAFETY COVER	1
66	6525 66 676	スタッド	STUD	2
		RYOBI 525HX	RYOBI 525HX	
66	6535 66 676	スタッド	STUD	2
		RYOBI 525HXX	RYOBI 525HXX	
67	90106031	タイミングベルト 475-5M-15	TIMING BELT 475-5M-15	1
68	6525 66 813	プーリー	PULLY	1
69	9684040508	トメネジ M4X5	SET SCREW M4X5	1
70	9660050014	ナット M5	HEXAGON NUT M5	4
71	6525 66 674	プレート	PLATE	1
72	6525 66 675	カラー	COLLAR	2
73	9670084008	ソケットボルト M8X40	HEXAGON SOCKET BOLT M8X40	3
74	6525 66 671	モーター	MOTOR	1
75	6525 66 815	キー	KEY	1
76	9670057508	ソケットボルト M5X75	HEXAGON SOCKET BOLT M5X75	4
77	9670083008	ソケットボルト M8X30	HEXAGON SOCKET BOLT M8X30	1
78	90457	ロッドエンド PHS8	ROD END PHS8	2
79	6525 66 661	スタッド	STUD	1
80	9662080014	ナット M8	HEXAGON NUT M8	2
81	9684085008	トメネジ M8X50	SET SCREW M8X50	1
82	6525 66 814	スペーサー	SPACER	1
83	91501008	ロッカクナット M12X1	HEXAGON NUT M12X1	2
84	90767	ロックナット AN04	LOCK NUT AN04	2
85	90768	ロックワッシャー AW04	LOCK WASHER AW04	2
86	90303010	ボールベアリング 6904LLU	BALL BEARING 6804LLU	4
87	90826	ロックナット AN09	NUT AN09	2
88	90827	ワッシャー AW09	WASHER AW09	2
89	90396	スラストワッシャー AS4565	THRUST WASHER AS4565	8
90	90484	スラストベアリング AXK1109	THRUST BEARING AXK1109	4
91	6525 66 633	ホルダー	HOLDER	2
92	6525 66 632	シャフト	SHAFT	2
93	6525 66 629	キー	KEY	4
94	6525 66 636	ギア	GEAR	1
95	9684030508	トメネジ M3X5	SET SCREW M3X5	2
96	6525 66 641	ブロック	BLOCK	1
97	91303007	ロッカクアナツキボタンボルト M5	BUTTON BOLT M5X10	8
98	91645	スラストワッシャー AS1024	THRUST WASHER AS1024	8
99	5290 89 219	ブッシュ	BUSHING	2

コーテイングユニット 2 (5-D,5-E,5-F タイプ) COATING UNIT 2 (5-D,5-E,5-F TYPE)	セクション SECTION	セクション番号 SECTION NUMBER	6525Z 672

★マークの部品は単品ではお渡しできませんので，セット番号で注文してください.
When ordering items marked ★ ,indicate the set number because they are available only as a set.

No.	セット番号/SET No. 部品番号/PART No.	部品名称/構成番号/COMPONENT PARTS	PART NAME No.	個数 Q'ty
100	90497	スラストベアリング NTB1024	THRUST BEARING NTB1024	4
101	90729	ロックワッシャー AW00	LOCK WASHER AW00	2
102	90728	ロックナット AN00	LOCK NUT AN00	2
103	9684060608	トメネジ M6X6	SET SCREW M6X6	2
104	5722 16 126	ブッシュ	BUSHING	2
105	6525 66 626	スクリュー	SCREW	2
106	6525 66 637	ギア	GEAR	1
107	9670040808	ソケットボルト M4X8	HEXAGON SOCKET BOLT M4X8	4
108	9670061408	ソケットボルト M6X14	HEXAGON SOCKET BOLT M6X14	4
109	5522 29 342-1	キー	KEY	1
110	6535 66 678	ハンドル	HANDLE	1
		RYOBI 525HXX	RYOBI 525HXX	
111	9670102508	ソケットボルト M10X25	HEXAGON SOCKET BOLT M10X25	1
112	6525 66 812	カラー	COLLAR	1
113	6525 66 817	ブラケット	BRACKET	1
114	6525 66 811	プーリー	PULLY	1
115	95325002	デンジクラッチ	ELECTROMAGNETIC CLUTCH	1
116	6525 66 662	ブロック	BLOCK	1
117	6525 66 664	カラー	COLLAR	1
118	6525 66 625	ナット	NUT	2
119	91331039	シヨルダボルト 10X20 (M8)	BOLT 10X20 (M8)	2
120	6525 66 639	ギア	GEAR	1
121	6525 66 631	ブロック	BLOCK	1
122	6525 66 638	ギア	GEAR	1
123	6525 66 672	アンセンカバー	SAFETY COVER	1
124	6525 66 677	スタッド	STUD	2

コーティングユニット 3 (5-D,5-E,5-F タイプ) COATING UNIT 3 (5-D,5-E,5-F TYPE)	セクション SECTION	セクション番号 SECTION NUMBER	6525Z 674

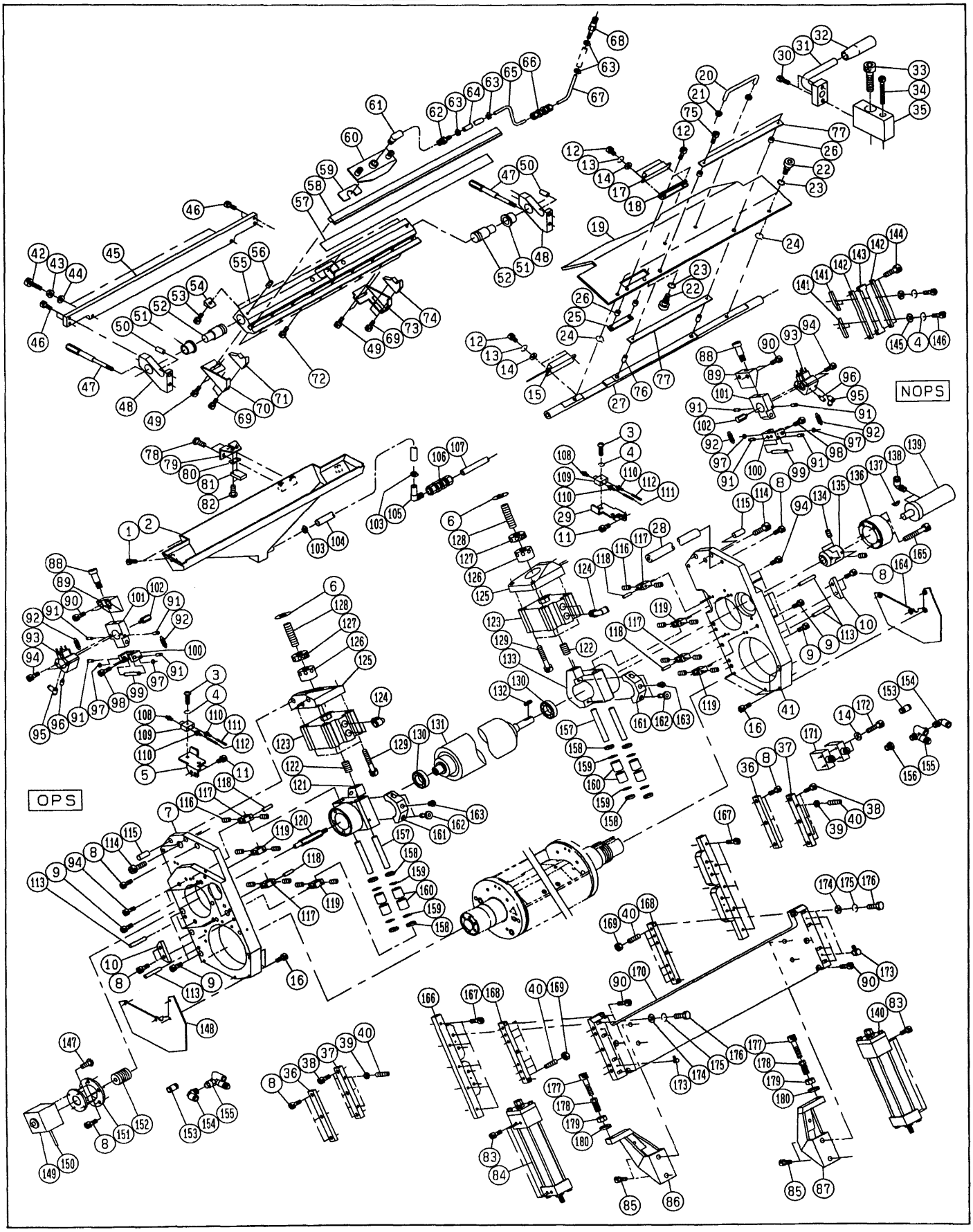

コーテイングユニット 3 (5-D,5-E,5-F タイプ°) COATING UNIT 3 (5-D,5-E,5-F TYPE)	セクション SECTION	セクション番号 SECTION NUMBER	6525Z 674

★マークの部品は単品ではお渡しできませんので，セット番号で注文してください.
When ordering items marked ★ ,indicate the set number because they are available only as a set.

No.	セット番号/部品番号 SET No./PART No.	部品名称/構成番号 COMPONENT PARTS	PART NAME No.	個数 Q'ty
	5522 11 920-1	ハンドル ASSY	HANDLE ASSY	1
		31,32		
	6525 66 340-1	カバー ASSY	COVER ASSY	1
		19-24		
	6525 66 610	ブロック ASSY	BLOCK ASSY	1
		133,161,162		
	6525 66 620	ブロック ASSY	BLOCK ASSY	1
		121,161,162		
	6525 66 740	ブロック ASSY(NOPS)	BLOCK ASSY(NOPS)	1
		48,51		
	6525 66 750	ブロック ASSY(OPS)	BLOCK ASSY(OPS)	1
		48,51		
1	9670061201	ソケットボルト M6X12	HEXAGON SOCKET BOLT M6X12	2
2	6525 66 281	ニスウケザラ	VARNISH SAUCER	1
3	9642032014	ナベコネジ M3X20	SMALL PAN-HEAD SCREW M3X20	2
4	9710030008	バネザガネ M3	SPRING WASHER M3	6
5	6525 66 265	ブラケット	BRACKET	1
6	6525 66 263	シール	SEAL	2
7	6525 66 213-2	フレーム	FRAME	1
8	9670082008	ソケットボルト M8X20	HEXAGON SOCKET BOLT M8X20	17
9	9670083508	ソケットボルト M8X35	HEXAGON SOCKET BOLT M8X35	8
10	6525 66 242	ブロック	BLOCK	2
11	9670051008	ソケットボルト M5X10	HEXAGON SOCKET BOLT M5X10	4
12	9670041208	ソケットボルト M4X12	HEXAGON SOCKET BOLT M4X12	6
13	9710040008	バネザガネ M4	SPRING WASHER M4	4
14	9716040014	ヒラザガネ M4	PLAIN WASHER M4	6
15	5N 9426500057	スイッチ	SWITCH	1
16	9670041008	ソケットボルト M4X10	HEXAGON SOCKET BOLT M4X10	8
17	5N 9426500058	マグネット	MAGNET	1
18	6525 66 344	ブラケット	BRACKET	1
19	6525 66 343-1	カバー	COVER	1
20	92302017	トツテ THA-31 SUS-5	HANDLE THA-31 SUS-5	1
21	91708002	ケシヨウザガネ THA-270-3	WASHER THA-270-3	2
22	6525 66 345	ボルト	BOLT	4
23	90553	O-リング P-7	O-RING P-7	4
24	91906001	グリツプ°リング GTW-7	GRIP RING GTW-7	2
25	6525 66 347	プ°レート	PLATE	1
26	6525 66 346	カラー	COLLAR	4
27	6525 66 341	ステー	STAY	1
28	6525 66 215	ステー	STAY	1
29	6525 66 266-1	ブラケット	BRACKET	1
30	9670082508	ソケットボルト M8X25	HEXAGON SOCKET BOLT M8X25	2
31	5522 11 921-1	ハンドル	HANDLE	1
32	92303002	グリツプ° PG90N	GRIP PG90N	1
33	9670167008	ソケットボルト M16X70	HEXAGON SOCKET BOLT M16X70	1
34	9670087008	ソケットボルト M8X70	HEXAGON SOCKET BOLT M8X70	1
35	6525 11 161	ブロック	BLOCK	1
36	6525 66 241	レール	RAIL	2
37	6525 66 243	ブロック	BLOCK	2
38	9670082208	ソケットボルト M8X22	HEXAGON SOCKET BOLT M8X22	6
39	9662060014	ナット M6	HEXAGON NUT M6	4
40	9686062508	トメネジ M6X25	SET SCREW M6X25	16
41	6525 66 214-2	フレーム	FRAME	1
42	6525 66 743	スクリユー	SCREW	2
43	91501009	フランジナット M8	FLANGE NUT M8	2
44	91701003	ワツシヤー	WASHER	2
45	6525 66 735	ステー	STAY	1
46	91331034	ソケットボルト M6X16	SOCKET BOLT M6X16	4
47	6525 66 761	スクリユー	SCREW	2

コーテイングユニット 3 (5-D,5-E,5-F タイプ) COATING UNIT 3 (5-D,5-E,5-F TYPE)	セクション SECTION	セクション番号 SECTION NUMBER	6525Z 674

★マークの部品は単品ではお渡しできませんので，セット番号で注文してください．
When ordering items marked ★, indicate the set number because they are available only as a set.

No.	セット番号 部品番号 / SET No. PART No.	部品名称 構成番号 / COMPONENT PARTS	PART NAME No.	個数 Q'ty
48	6525 66 741	ブロック	BLOCK	2
49	91331036	ソケットボルト M6X12	SOCKET BOLT M6X12	4
50	92105007	ダウエルピン 10X22 (Bシユ)	DOWEL PIN 10X22 (Bシユ)	2
51	6525 66 742	ブツシユ	BUSHING	2
52	6525 66 721	シヤフト	SHAFT	2
53	91331038	ソケットボルト M6X10	SOCKET BOLT M6X10	2
54	6525 66 734	ブロック	BLOCK	2
55	6525 66 732	ハウジング	HOUSING	1
56	91310004	トメネジ M5X6	SET SCREW M5X6	2
57	6525 66 763-1	ブレード	BLADE	1
58	6525 66 733	クランプ	CLAMP	1
59	6525 66 736	シール	SEAL	1
60	6525 66 731	ブラケット	BRACKET	1
61	91001022	エルボ SL1/4B	ELBOW SL1/4B	1
62	91001023	ホースニップル STHN 1/4B	HOSE NIPPLE STHN 1/4B	1
63	90913020	ホーストメカナグ	FIXING PLATE	4
64	5N 9800100055	ホース 1/4	HOSE 1/4	1
65	6525 66 836	パイプ	PIPE	1
66	91001035	ユニオン DSU8	UNION DSU8	1
67	6525 66 837	パイプ	PIPE	1
68	6525 66 816	ニップル	NIPPLE	1
69	91331035	ソケットボルト M4X10	SOCKET BOLT M4X10	4
70	6525 66 722	ブラケット	BRACKET	1
71	6525 66 745	エツジクリーナー	EDGE CLEANER	1
72	91331037	ソケットボルト M5X16	SOCKET BOLT M5X16	9
73	6525 66 723	ブラケット	BRACKET	1
74	6525 66 744	エツジクリーナー	EDGE CLEANER	1
75	9670041508	ソケットボルト M4X15	HEXAGON SOCKET BOLT M4X15	2
76	6525 66 342	ピン	PIN	2
77	6525 66 348	プレート	PLATE	2
78	91312003	トラスコネジ M5X8	SCREW M5X8	2
79	6525 66 762	ブラケット	BRACKET	1
80	6525 66 765	スペーサー	SPACER	1
81	5N 9426500048	ハイレベルセンサー	SENSOR	1
82	91301006	ナベコネジ M3X12	SCREW M3X12	2
83	91331042	ボルト	BOLT	8
84	5N 9830100048	ユアツシリンダー	OIL PRESSURE CYLINDER	1
85	9670101608	ソケットボルト M10X16	HEXAGON SOCKET BOLT M10X16	4
86	6525 66 655	ブラケット	BRACKET	1
87	6525 66 654	ブラケット	BRACKET	1
88	91331040	ボルト 12X40	BOLT 12X40	2
89	6525 66 643	ブロック	BLOCK	2
90	9670083008	ソケットボルト M8X30	HEXAGON SOCKET BOLT M8X30	10
91	5582 43 126	ピン	PIN	8
92	5560 26 234	スプリング	SPRING	4
93	90902032	エアーシリンダー	AIR CYLINDER	2
94	9670053508	ソケットボルト M5X35	HEXAGON SOCKET BOLT M5X35	16
95	90903072	ユニバーサルエルボユニオン	ELBOW UNION	2
96	90905004	サイレンサー AN120-M5	SILENCER AN120-M5	2
97	90626	G-リング G-8	G-RING G-8	4
98	9670061008	ソケットボルト M6X10	HEXAGON SOCKET BOLT M6X10	4
99	5664 67 284	ボルト	BOLT	2
100	5664 67 283	ブロック	BLOCK	2
101	5664 67 282	ブロック	BLOCK	2
102	5664 67 285	スタッド	STUD	2
103	90913019	ホーストメカナグ	HOSE CLAMP	2
104	5N 9800100008	ホース 1/2	HOSE 1/2	1
105	91001036	ユニオン AWLB8	UNION AWLB8	1
106	91001034	ユニオン DSU4	UNION DSU4	1

コーテイングユニット 3 (5-D,5-E,5-F タイプ) COATING UNIT 3 (5-D,5-E,5-F TYPE)	セクション SECTION	セクション番号 SECTION NUMBER	6525Z 674

★マークの部品は単品ではお渡しできませんので，セット番号で注文してください.
When ordering items marked ★ ,indicate the set number because they are available only as a set.

No.	セット番号/部品番号 SET No./PART No.	部品名称/構成番号 COMPONENT PARTS	PART NAME No.	個数 Q'ty
107	6525 66 838	パイプ	PIPE	1
108	91040	グリースニップル A-M6X1.0	GREASE NIPPLE A-M6X1.0	4
109	6525 66 764	ブロック	BLOCK	2
110	90911059	ミニチユアツキテ M-3AU-4	JOINT M-3AU-4	4
111	9440040300	ホース 4X300	HOSE 4X300	2
112	9440040250	ホース 4X250	HOSE 4X250	2
113	92106004	ダウエルピン 8X50	DOWEL PIN 8X50	4
114	9670104008	ソケットボルト M10X40	HEXAGON SOCKET BOLT M10X40	2
115	92105008	ダウエルピン 12X30	DOWEL PIN 12X30	4
116	9684050508	トメネジ M5X5	SET SCREW M5X5	16
117	6525 66 634	ブロック	BLOCK	4
118	92105003	ダウエルピン 5X20	DOWEL PIN 5X20	4
119	6525 66 635	ブロック	BLOCK	4
120	6525 66 624	シヤフト	SHAFT	1
121	6525 66 615	ベアリングブロック	BLOCK	1
122	9684162508	トメネジ 16X25	SET SCREW 16X25	2
123	90902031	エアーシリンダー CQ2WB80-10	AIR CYLINDER CQ2WB80-10-D	2
124	90903068	エルボユニオン KQL08-03S	ELBOW UNION KQL08-03S	4
125	6525 66 651	ブロック	BLOCK	2
126	6525 66 652	ナット	NUT	2
127	6525 66 653	ロックナット	LOCK NUT	2
128	9684166008	トメネジ 16X60	SET SCREW 16X60	2
129	9670106008	ソケットボルト M10X60	HEXAGON SOCKET BOLT M10X60	8
130	90310004	コロベアリング SB22204	BEARING SB22204	2
131	6525 66 623	アニロックスローラー	CHROME ANILOX ROLLER	1
132	5522 54 432	キー	KEY	1
133	6525 66 614	ベアリングブロック	BLOCK	1
134	9684060608	トメネジ M6X6	SET SCREW M6X6	4
135	6525 66 646	カップリング	COUPLING	1
136	6525 66 621	スペーサー	SPACER	1
137	6525 66 647	キー	KEY	1
138	5N 9812100773	エルボ	ELBOW	2
139	5N 9996000150	ユアツモータ	HYDRAULIC MOTOR	1
140	5N 9830100047	ユアツシリンダー	OIL PRESSURE CYLINDER	1
141	6525 66 753	カム	CAM	2
142	6525 66 754	ブロック	BLOCK	2
143	6525 66 755	ブロック	BLOCK	1
144	9670064008	ソケットボルト M6X40	HEXAGON SOCKET BOLT M6X40	2
145	9716030014	ヒラザガネ M3	PLAIN WASHER M3	4
146	9670031608	ソケットボルト M3X16	HEXAGON SOCKET BOLT M3X16	4
147	91301005	ユニフアイハンネジ	SCREW	4
148	6525 66 666	プレート	PLATE	1
149	5N 9429100006	パルスジエネレーター	PULSE GENERATOR	1
150	5N 9460500061	ケーブル	SENSOR CABLE	1
151	6525 66 622	スペーサー	SPACER	1
152	90121015	カップリング	COUPLING	1
153	90903071	ハーフユニオン KQS08-02S	HALF UNION	6
154	90903070	エルボユニオン KQL08-01S	ELBOW UNION KQL08-01S	2
155	90904061	パイロットチエックベン	VALVE ASP430F-02-08S	2
156	5N 9812100648	コネクター	CONNECTOR	2
157	5N 9818003951	シヤフト	SHAFT	4
158	5N 9801000201	オイルシール	OIL SEAL	8
159	5N 9608010050	スナップリング	SNAP RING	8
160	5N 9206100005	リニアベアリング	LINEAR BEARING	8
161	6525 66 616	ブロック	BLOCK	2
162	6525 66 613	ボルト	BOLT	4
163	91489	グリースニップル A-PT 1/8	GREASE NIPPLE A-PT 1/8	2
164	6525 66 665	プレート	PLATE	1
165	9670086508	ソケットボルト M8X65	HEXAGON SOCKET BOLT M8X65	4

コーテイングユニット 3 （5-D,5-E,5-F タイプ） COATING UNIT 3 （5-D,5-E,5-F TYPE）	セクション SECTION	セクション番号 SECTION NUMBER	6525Z 674

★マークの部品は単品ではお渡しできませんので，セット番号で注文してください．
When ordering items marked ★ ,indicate the set number because they are available only as a set.

No.	セット番号/部品番号 SET No./PART No.	部品名称/構成番号 COMPONENT PARTS	PART NAME No.	個数 Q'ty
166	90340008	LMガイドHRガタ	GUIDE	1
167	9670051508	ソケットボルト M5X15	HEXAGON SOCKET BOLT M5X15	10
168	6525 66 612	ブロック	BLOCK	2
169	9660060014	ナット M6	HEXAGON NUT M6	12
170	6525 66 611	ステー	STAY	1
171	5N 9426500005	リミットスイッチ	SWITCH	2
172	9670044008	ソケットボルト M4X40	HEXAGON SOCKET BOLT M4X40	2
173	90911060	ミニチユアツギテ M-3ALU-4	JOINT M-3ALU-4	4
174	9716060014	ヒラザガネ M6	PLAIN WASHER M6	8
175	9710060008	バネザガネ M6	SPRING WASHER M6	8
176	9672063514	ロツカクボルト M6X35	HEXAGON HEAD BOLT M6X35	8
177	9670064508	ソケットボルト M6X45	HEXAGON SOCKET BOLT M6X45	2
178	6525 66 656	ナツト	NUT	2
179	91501008	ロツカクナツト M12X1	HEXAGON NUT M12X1	2
180	97161200014	ヒラザガネ M12	PLAIN WASHER M12	2

コーテイング゛ユニツトフレーム (5-D,5-E,5-F タイプ°) COATING UNIT FRAME (5-D,5-E,5-F TYPE)	セクション SECTION	セクション番号 SECTION NUMBER	6525Z 677

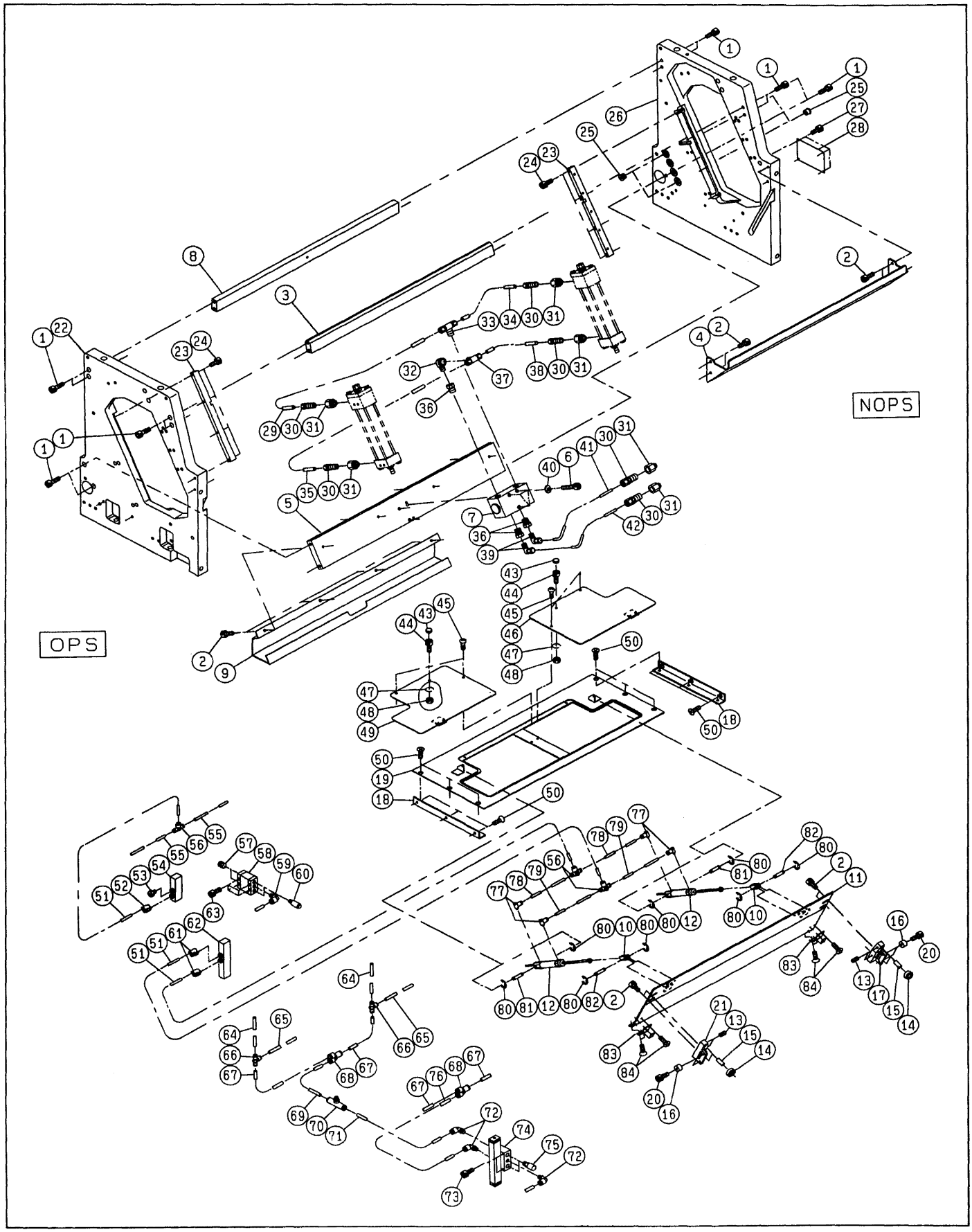

コーテイングユニットフレーム (5-D,5-E,5-F タイプ) COATING UNIT FRAME (5-D,5-E,5-F TYPE)	セクション SECTION	セクション番号 SECTION NUMBER	6525Z 677

★マークの部品は単品ではお渡しできませんので，セット番号で注文してください。
When ordering items marked ★ ,indicate the set number because they are available only as a set.

No.	セット番号/SET No. 部品番号/PART No.	部品名称/構成番号/COMPONENT PARTS	PART NAME No.	個数 Q'ty
1	9670084008	ソケットボルト M8X40	HEXAGON SOCKET BOLT M8X40	12
2	9670061408	ソケットボルト M6X14	HEXAGON SOCKET BOLT M6X14	12
3	6525 66 718	ステー	STAY	1
4	6525 66 681	シリンダーカバー	CYLINDER COVER	1
5	6525 66 716	ステー	STAY	1
6	9670085508	ソケットボルト M8X55	HEXAGON SOCKET BOLT M8X55	3
7	90502004	チェックバルブ	CHECK VALVE	1
8	6525 66 717	ステー	STAY	1
9	6525 66 715	コードカバー	CORD COVER	1
10	6525 66 725	ナックル	KNUCKLE	2
11	6525 66 683	シリンダーカバー	CYLINDER COVER	1
12	90902033	エアーシリンダー	AIR CYLINDER CDJ2D16-75-C73L	2
13	9684030508	トメネジ M3X5	SET SCREW M3X5	4
14	90301012	ボールベアリング	BALL BEARING 6800LLU	4
15	92106005	ダウエルピン 10X22	DOWEL PIN 10X22	4
16	90353011	ローラーフオロアー NATR5X	ROLLER FOLLOWER NATR5X	4
17	6525 66 684	ブロック	BLOCK	1
18	6525 66 714	ブラケット	BRACKET	2
19	6525 66 711	カバープレート	COVER PLATE	1
20	91303008	ロックアナットキボタンボルト M5	BUTTON BOLT M5X18	4
21	6525 66 685	ブロック	BLOCK	1
22	6525 66 211-1	フレーム	FRAME	1
		RYOBI 525HX	RYOBI 525HX	
22	6535 66 211-1	フレーム	FRAME	1
		RYOBI 525HXX	RYOBI 525HXX	
23	6525 66 216	ブロック	BLOCK	2
24	9670052008	ソケットボルト M5X20	HEXAGON SOCKET BOLT M5X20	8
25	90506010	ロングプラグ 215-9/16	LONG PLUG 215-9/16	4
26	6525 66 212-1	フレーム	FRAME	1
		RYOBI 525HX	RYOBI 525HX	
26	6535 66 212-1	フレーム	FRAME	1
		RYOBI 525HXX	RYOBI 525HXX	
27	9670030808	ソケットボルト M3X8	HEXAGON SOCKET BOLT M3X8	4
28	5N 7055120503	メイハン	NAME PLATE	1
29	6525 66 832	パイプ	PIPE	1
30	90508014	メールコネクター SHW-6M-4RTH	MAIL CONNECTOR SHW-6M-4RTH	6
31	90506011	メスコネクター 4043-6-4	CONNECTOR 4043-6-4	6
32	90506013	メスオスエルボ SLC02-000J	ELBOW SLC02-000J	1
33	90508017	テイー STW-6M-6R-B	TEE STW-6M-6R-B	1
34	6525 66 833	パイプ	PIPE	1
35	6525 66 839	パイプ	PIPE	1
36	90506012	ブッシング SBU03-020J	BUSHING SBU03-020J	3
37	90508016	テイー STW-6M-4R-B	TEE STW-6M-4R-B	1
38	6525 66 831	パイプ	PIPE	1
39	90508015	エルボ SLW-6M-4R	ELBOW SLW-6M-4R	2
40	9716080014	ヒラザガネ M8	PLAIN WASHER M8	3
41	6525 66 834	パイプ	PIPE	1
42	6525 66 835	パイプ	PIPE	1
43	90164	ツマミ	KNOB	2
44	9670051001	ソケットボルト M5X10	HEXAGON SOCKET BOLT M5X10	2
45	9652050803	トラスコネジ M5X8	SMALL TRUSS SCREW M5X8	4
46	6525 66 712	フロアーカバー	FLOOR COVER	1
47	9710050008	バネザガネ M5	SPRING WASHER M5	2
48	9660050014	ナット M5	HEXAGON NUT M5	2
49	6525 66 713	フロアーカバー	FLOOR COVER	1
50	91307001	ロックアナットキサラボルト M6X12	BOLT M6X12	12
51	9440061000	ホース 6X1000	HOSE 6X1000	3
52	90906004	スピードコントローラー	SPEED CONTROLLER	1
53	90903078	プラグ M-5P	PLUG M-5P	1

コーテイングユニットフレーム (5-D,5-E,5-F タイプ) COATING UNIT FRAME (5-D,5-E,5-F TYPE)	セクション SECTION	セクション番号 SECTION NUMBER	6525Z 677

★マークの部品は単品ではお渡しできませんので，セット番号で注文してください.
When ordering items marked ★ ,indicate the set number because they are available only as a set.

No.	セット番号/部品番号 SET No./PART No.	部品名称/構成番号 COMPONENT PARTS	PART NAME No.	個数 Q'ty
54	90904057	デンジベン	ELECTROMAGNETIC VALVE	1
55	9440040900	ホース 4X900	HOSE 4X900	2
56	90903073	イケイチーズ KQT04-06	CHEESE KQT04-06	3
57	91158	プラグ 1/8	PLUG 1/8	2
58	90904059	マニホールドベース	MANIFOLD BASE	1
59	90903070	エルボユニオン KQL08-01S	ELBOW UNION KQL08-01S	1
60	90905001	サイレンサー AN103-01	SILENCER AN103-01	2
61	90906003	スピードコントローラー	SPEED CONTROLLER	2
62	90904058	デンジベン	ELECTROMAGNETIC VALVE	1
63	9670042508	ソケットボルト M4X25	HEXAGON SOCKET BOLT M4X25	4
64	9440080200	ホース 8X200	HOSE 8X200	2
65	9440080150	ホース 8X150	HOSE 8X150	2
66	90903074	チーズ KQT08-00	CHEESE KQT08-00	2
67	9440081200	ホース 8X1200	HOSE 8X1200	4
68	90903079	ユニオンワイ KQU08-00	UNION KQU08-00	2
69	9440080850	ホース 8X850	HOSE 8X850	1
70	90903045	スピードコントローラーAS2051F	SPEED CONTROLLER AS2051F-08	1
71	9440080400	ホース 8X400	HOSE 8X400	1
72	90903069	エルボユニオン KQL08-02S	ELBOW UNION KQL08-02S	3
73	9670041508	ソケットボルト M4X15	HEXAGON SOCKET BOLT M4X15	2
74	90904060	デンジベン	ELECTROMAGNETIC VALVE	1
75	90905003	サイレンサー AN203-02	SILENCER AN203-02	2
76	9440081300	ホース 8X1300	HOSE 8X1300	1
77	90903072	ユニバーサルエルボユニオン	ELBOW UNION	4
78	9440040600	ホース 4X600	HOSE 4X600	2
79	9440040500	ホース 4X500	HOSE 4X500	2
80	9721040008	E-リング E-4	E-RING E-4	8
81	6525 66 727	ピン	PIN	2
82	6525 66 726	ピン	PIN	2
83	6525 66 682	プレート	PLATE	2
84	9648030514	サラコネジ M3X5	SMALL FLUSH HEAD SCREW M3X5	12

ニスジュンカンソウチ (5-D,5-E,5-F タイプ°) VARNISH CIRCULATION DEVICE (5-D,5-E,5-F TYPE)	セクション SECTION	セクション番号 SECTION NUMBER	6525Z 678

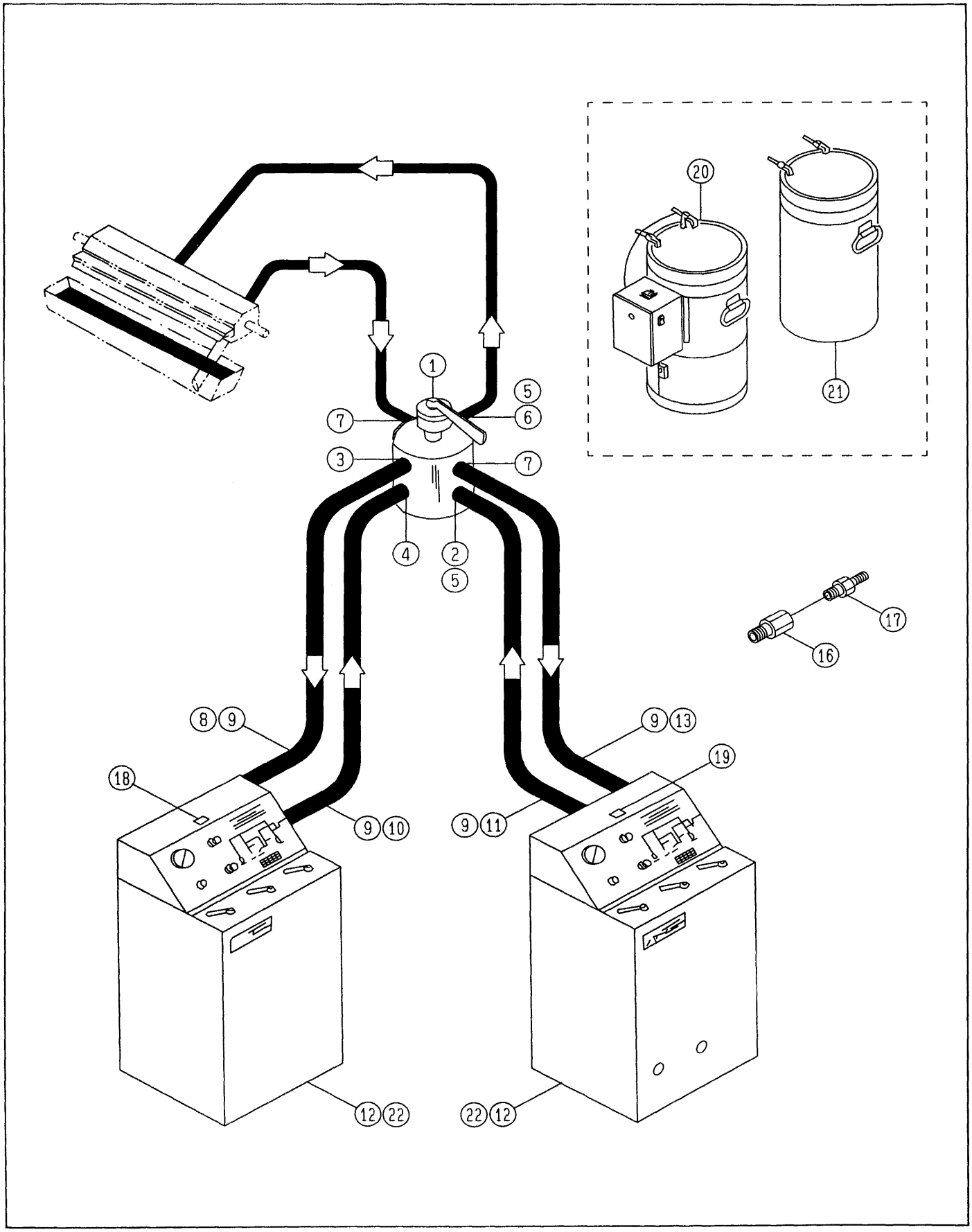

ニスシ゛ユンカンソウチ
(5-D,5-E,5-F タイプ°)
COATING CIRCULATION DEVICE
(5-D,5-E,5-F TYPE)

セクション SECTION

セクション番号 SECTION NUMBER 6525Z 678

★マークの部品は単品ではお渡しできませんので，セット番号で注文してください。
When ordering items marked ★, indicate the set number because they are available only as a set.

No.	セット番号/部品番号 SET No./PART No.	部品名称/構成番号 COMPONENT PARTS	PART NAME No.	個数 Q'ty
	6525 67 210	スイセイニスシ゛ユンカンソウチ	WATER-BASED COATING DEVICE	1
		5-D,5-Fタイプ°	5-D,5-F TYPE	
		9,11-13		
	6525 67 220	UVニスシ゛ユンカンソウチ	UV COATING CIRCULATION DEVICE	1
		5-E,5-Fタイプ°	5-E,5-F TYPE	
		8-10,12		
	6525 67 230-1	ニスキリカエハ゛ルフ゛	VALBE	1
		5-Fタイプ°	5-F TYPE	
		1-7,22		
	6525 67 240-1	ニツフ°ルセツト	NIPPLE SET	1
		5-D,5-Eタイプ°	5-D,5-E TYPE	
		16,17,22		
1	5N 9825100008	ハ゛ルフ゛	VALVE	1
		5-Fタイプ°	5-F TYPE	
2	5N 9818100015	エルホ゛ 1/2X9.5	ELBOW 1/2X9.5	1
		5-Fタイプ°	5-F TYPE	
3	5N 9818100002	ニツフ°ル 1/2X12.7	NIPPLE 1/2X12.7	1
		5-Fタイプ°	5-F TYPE	
4	5N 9818100016	ニツフ°ル 1/2X9.5	NIPPLE 1/2X9.5	1
		5-Fタイプ°	5-F TYPE	
5	5N 9818100059	ジ゛ヨイント 1/2X1/2	JOINT 1/2X1/2	2
		5-Fタイプ°	5-F TYPE	
6	5N 9818100061	エルホ゛ 1/2X6.4	ELBOW 1/2X6.4	1
		5-Fタイプ°	5-F TYPE	
7	5N 9818100001	エルホ゛ 1/2X12.7	ELBOW 1/2X12.7	2
		5-Fタイプ°	5-F TYPE	
8	5N 9800100008	ホース 1/2	HOSE 1/2	3
		5-E,5-Fタイプ°	5-E,5-F TYPE	
9	5N 9998100005	ホースハ゛ント゛	HOSE BAND	12
		5-D,5-Eタイプ°	5-D,5-E TYPE	
9	5N 9998100005	ホースハ゛ント゛	HOSE BAND	24
		5-Fタイプ°	5-F TYPE	
10	5N 9800100011	ホース(9.5)	HOSE(9.5)	3
		5-E,5-Fタイプ°	5-E,5-F TYPE	
11	5N 9800100001	ホース(9.5)	HOSE(9.5)	3
		5-D,5-Fタイプ°	5-D,5-F TYPE	
12	6525 67 350	ニスシ゛ユンカンソウチ	COATING DEVICE	1
		5-D,5-Eタイプ°	5-D,5-E TYPE	
12	6525 67 350	ニスシ゛ユンカンソウチ	COATING DEVICE	2
		5-Fタイプ°	5-F TYPE	
13	5N 9803100002	ホース(12.7)	HOSE(12.7)	3
		5-D,5-Fタイプ°	5-D,5-F TYPE	
16	5N 9818100102	ニツフ°ル 3/8X1/4	NIPPLE 3/8X1/4	1
		5-D,5-Eタイプ°	5-D,5-E TYPE	
17	5N 9818100103	ニツフ°ル 1/4X1/4	NIPPLE 1/4X1/4	1
		5-D,5-Eタイプ°	5-D,5-E TYPE	
18	6525 71 427	フ°レート	PLATE	1
		5-Fタイプ°	5-F TYPE	
19	6525 71 426	フ°レート	PLATE	1
		5-Fタイプ°	5-F TYPE	
20	6525 66 294	ヒーターツキニスタンク	HEATED COATING TANK	1
21	6525 66 295	ニスタンク	COATING TANK	1
22	5N 9891100101	コーテイング゛ホ°ンフ°	COATING PUMP	2
		5-D,5-Eタイプ°	5-D,5-E TYPE	
22	5N 9891100101	コーテイング゛ホ°ンフ°	COATING PUMP	4
		5-Fタイプ°	5-F TYPE	

セイギヨボックス （5-D,5-E,5-F タイプ°） CONTROL BOX （5-D,5-E,5-F TYPE）	セクション SECTION	セクション番号 SECTION NUMBER	6525Z 694

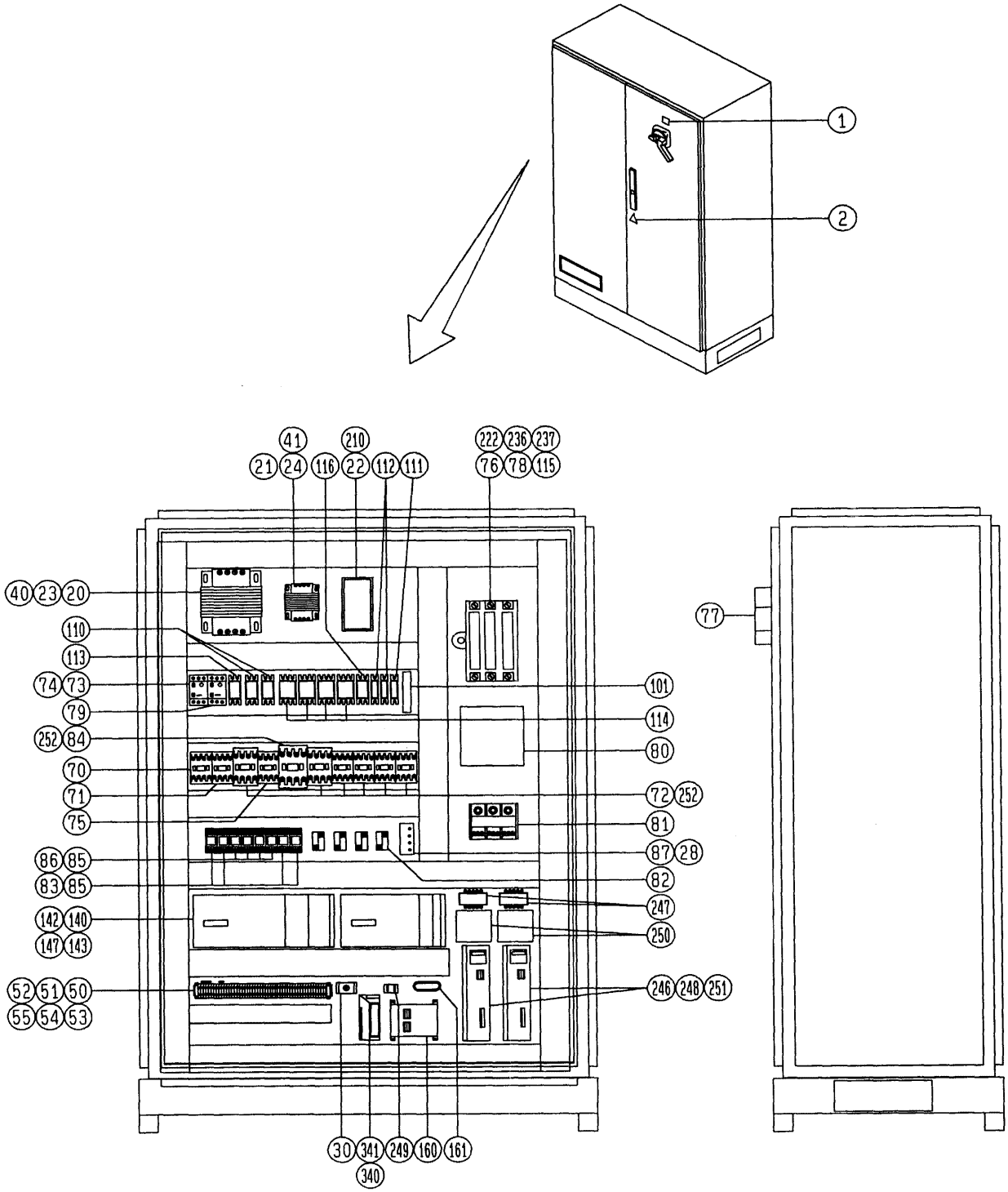

セイキ゛ヨホ゛ツクス (5-D,5-E,5-F タイプ゜) CONTROL BOX (5-D,5-E,5-F TYPE)	セクション SECTION	セクション番号 SECTION NUMBER	6525Z 694

★マークの部品は単品ではお渡しできませんので，セット番号で注文してください.
When ordering items marked ★ ,indicate the set number because they are available only as a set.

No.	セット番号/SET No. 部品番号/PART No.	部品名称/構成番号/COMPONENT PARTS	PART NAME No.	個数 Q'ty
	6525 67 310	ニスセイキ゛ヨホ゛ツクス	VARNISH CONTROL BOX	1
		20-24,28,30,40,41,50-55,70-87,101,110-116,140,142,143		
		,147,160,161,210,222,236,237,246-252,340,341		
1	6525 74 132	メインスイツチシール(カンソウソウチ)	MAIN SWITCH SEAL(DRYER)	1
2	5290 61 135-1	ラヘ゛ル	LABEL	1
		ニツホ゜ンイカ゛イ	EXCEPT JAPAN	
2	5663 74 131	ラヘ゛ル(ニホンコ゛)	LABEL(JAPANESE)	1
20	5N 7990322301	カハ゛ー	COVER	1
21	5N 7990322401	カハ゛ー	COVER	1
22	5N 7990322601	カハ゛ー	COVER	1
23	5N 7990322701	フ゛ラケツト	BRACKET	1
24	5N 7990322801	フ゛ラケツト	BRACKET	1
28	5N 7990354601	センサーアンフ゜	SENSOR AMP	1
30	5N 9404500001	ホ゜テンシヨメーター 380C1-10K	POTENTIOMETER 380C1-10K	1
40	5N 9409500012	トランス	TRANSFORMER	1
41	5N 9409500032	トランス	TRANSFORMER	1
50	5N 9421500002	タンシタ゛イ 1492-W4	TERMINAL 1492-W4	42
51	5N 9421500003	エント゛ハ゛リアー 1492-EB3	END BARRIER 1492-EB3	1
52	5N 9421500004	エント゛アンカー 1492-EA35	END ANCHOR 1492-EA35	2
53	5N 9421500006	シキリハ゛ン 1492-PP3	PARTITION 1492-PP3	8
54	5N 9421500007	シ゛ヤンハ゜ー 1492-SJ6-10	JUMPER 1492-SJ6-10	16
55	5N 9421500011	マーク 1492-SM6X12	MARK 1492-SM6X12	42
70	5N 9425100001	マク゛ネツトリレー700-F400 A1	MAGNET RELAY 700-F400 A1	1
71	5N 9425100015	マク゛ネツトリレー 100-A09ND3	MAGNET RELAY 100-A09ND3	1
72	5N 9425100017	マク゛ネツトリレー 100-A18ND3	MAGNET RELAY 100-A18ND3	6
73	5N 9425100026	サーマルリレー 140MN-1000	THERMAL RELAY 140MN-1000	1
74	5N 9425100027	ホシ゛ヨセツテン 140-A10 SER	RELAY 140-A10 SER	1
75	5N 9425100030	マク゛ネツトリレー 100 A12ND3	MAGNET RELAY 100 A12ND3	1
76	5N 9425100048	スイツチ 194R-NJ200P3	SWITCH 194R-NJ200P3	1
77	5N 9425100041	ハント゛ル 194R-HM4	HANDLE 194R-HM4	1
78	5N 9425100042	シヤフト 194R-R4	SHAFT 194R-R4	1
79	5N 9425100054	サーマルリレー 140MN-0630	THERMAL RELAY 140MN-0630	1
80	5N 9425100164	マク゛ネツトリレー100-B250NL3	MAGNET RELAY	1
81	5N 9425100064	タンシタ゛イ 1433553&C1433	TERMINAL 1433553&C1433	1
82	5N 9425100096	リレー 0100-20-20	RELAY 0100-20-20	8
83	5N 9425100098	リレー ZT570615S	RELAY ZT570615S	4
84	5N 9425100108	マク゛ネツトリレー 100-A30ND3	MAGNET RELAY 100-A30ND3	1
85	5N 9425100111	リレーソケツト ZG78700S	RELAY SOCKET ZG78700S	8
86	5N 9425100127	リレー ZT570024S	RELAY ZT570024S	4
87	5N 9425100143	テ゛ンリユウセンサ DC-NC	CURRENT SENSOR DC-NC	1
101	5N 9426500059	アンフ゜	AMP	1
110	5N 9427550080	サーキツトフ゜ロテクタ	CIRCUIT PROTECTOR 1492CB2H200	2
111	5N 9427550084	サーキツトフ゜ロテクタ	CIRCUIT PROTECTOR 1492CB1G020	1
112	5N 9427550090	サーキツトフ゜ロテクタ	CIRCUIT PROTECTOR 1492CB1H050	2
113	5N 9427550095	サーキツトフ゜ロテクタ	CIRCUIT PROTECTOR 1492CB2G250	1
114	5N 9427550098	サーキツトフ゜ロテクタ	CIRCUIT PROTECTOR 1492CB3G250	4
115	5N 9427550100	ヒユース゛ LPJ-125SP	FUSE LPJ-125SP	3
115	5N 9427550102	ヒユース゛ LPJ-200SP(5-F)	FUSE LPJ-200SP (5-F TYPE)	3
116	5N 9427550129	サーキツトフ゜ロテクター	CIRCUIT PROTECTOR 1492-CB2H100	1
140	5N 9436100201	コントローラー DL440/120V	CONTROLLER DL440/120V	1
142	5N 9436100205	リレーアウトフ゜ツト	RELAY OUTPUT-PLC D4-16TR	3
143	5N 9436100206	リレーアウトフ゜ツト	RELAY OUTPUT-PLC F4-08TRS-2	2
147	5N 9436100227	インフ゜ツトモシ゛ユール	INPUT MODULE-PLC D4-16NE3	4
160	5N 9437100028	テ゛ンケ゛ン 2941947	SWITCHING REGULATOR 2941947	1
161	5N 9437100033	コンテ゛ンサー 5M005	CONDENSER 5M005	1
210	5N 9506100008	コントローラー 125-P	CONTROLLER 125-P	1
222	5N 9590500285	カハ゛ー 199-TCG1	COVER 199-TCG1	1
236	5N 9590500176	カハ゛ー 194R-LNC4	COVER 194R-LNC4	1
237	5N 9590500177	カハ゛ー 194R-FCD1	COVER 194R-FCD1	3

セイキ゛ヨホ゛ックス （5-D,5-E,5-F タイプ°） CONTROL BOX （5-D,5-E,5-F TYPE）	セクション SECTION	セクション番号 SECTION NUMBER	6525Z 694

★マークの部品は単品ではお渡しできませんので，セット番号で注文してください．
When ordering items marked ★ ,indicate the set number because they are available only as a set.

No.	セット番号/部品番号 SET No./PART No.	部品名称/構成番号 COMPONENT PARTS	PART NAME No.	個数 Q'ty
246	5N 9590500230	インハ゛ーター 8203	INVERTER 8203	2
247	5N 9590500231	ラインリアクター 323331	LINE REACTOR 323331	2
248	5N 9590500232	キーハ°ツト゛ 26.105675	KEY PAD 26.105675	2
249	5N 9590500234	セイリユウキ 9250312	RECTFIER 9250312	1
250	5N 9590500271	フイルター 26.300690	FILTER 26.300690	2
251	5N 9590500306	フェライトコア	FERRITE CORE	2
252	5N 9590500319	サーシ゛キラー 199-FSMA1	SURGE KILLER 199-FSMA1	6
340	5N 9825100086	アンフ°カート゛ #0811405080	AMP CARD #0811405080	1
341	5N 9825100087	ホルタ゛ー 1834486001	HOLDER 1834486001	1

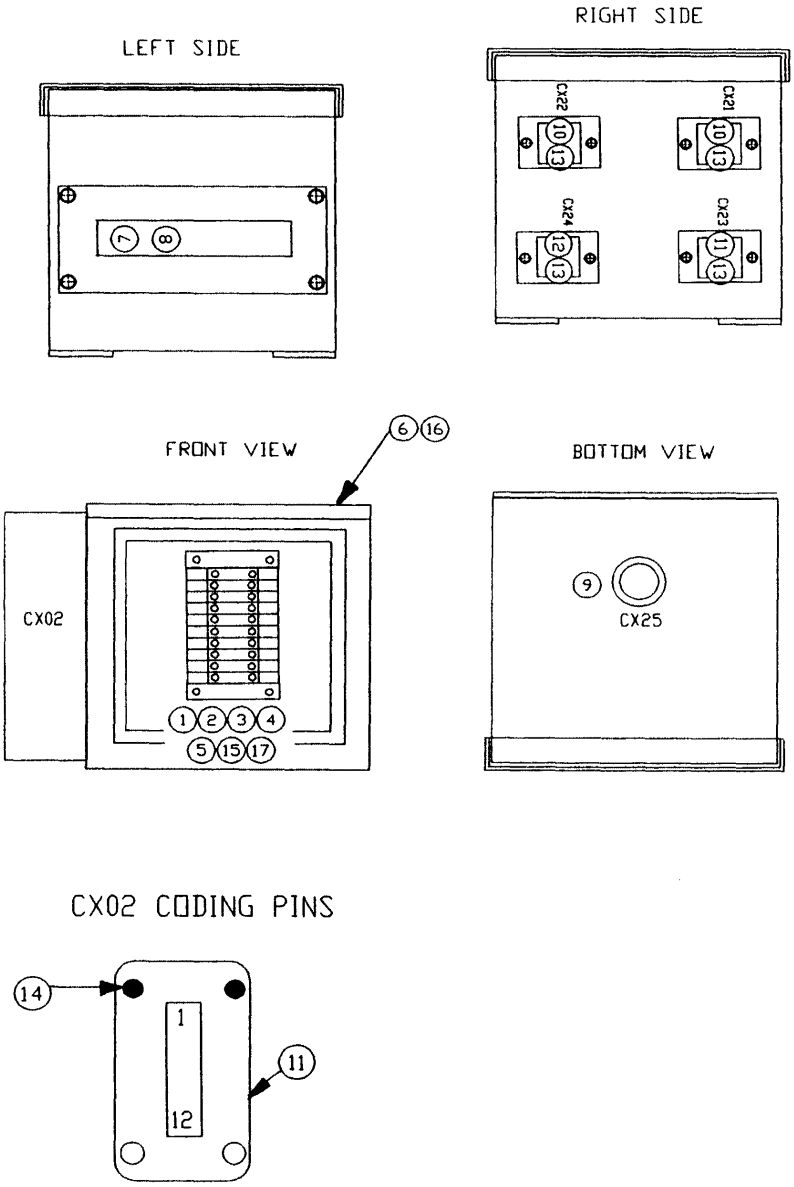
LEFT SIDE
RIGHT SIDE
CX22
CX21
CX24
CX23
FRONT VIEW
BOTTOM VIEW
CX02
CX25
CX02 CODING PINS
1
12

ハイセンボックス 1 (5-D,5-E,5-F タイプ°) JUNCTION BOX 1 (5-D,5-E,5-F TYPE)	セクション SECTION	セクション番号 SECTION NUMBER	6525Z 695

★マークの部品は単品ではお渡しできませんので，セット番号で注文してください.
When ordering items marked ★ ,indicate the set number because they are available only as a set.

No.	セット番号/部品番号 SET No./PART No.	部品名称/構成番号 COMPONENT PARTS	PART NAME No.	個数 Q'ty
1	5N 9421500002	タンシタ゛イ 1492-W4	TERMINAL 1492-W4	8
2	5N 9421500004	エント゛アンカー 1492-EA35	END ANCHOR 1492-EA35	2
3	5N 9421500007	シ゛ヤンハ°ー 1492-SJ6-10	JUMPER 1492-SJ6-10	3
4	5N 9421500011	マーク 1492-SM6X12	MARK 1492-SM6X12	20
5	5N 9421500003	エント゛ハ゛リアー 1492-EB3	END BARRIER 1492-EB3	1
6	5N 9430500097	ホ゛ックス A6045SC	BOX A6045SC	1
7	5N 9450050071	コネクター	CONNECTOR	1
8	5N 9450050090	シキリハ゛ンタ゛イ	BULKHEAD MOUNT	1
9	5N 9450050004	コネクター	CONNECTOR	1
10	5N 9450050075	コネクター	CONNECTOR	2
11	5N 9450050039	コネクター	CONNECTOR	1
12	5N 9450050038	コネクター	CONNECTOR	1
13	5N 9450050037	シキリハ゛ンタ゛イ	BULKHEAD MOUNT	4
14	5N 9450050067	ヒ°ン	PIN	2
15	5N 9590500024	レール	RAIL	6
16	5N 9431500019	ハ°ネル	PANEL	1
17	5N 9421500015	タンシタ゛イ(G) 1492-W4G	TERMINAL(G) 1492-W4G	2

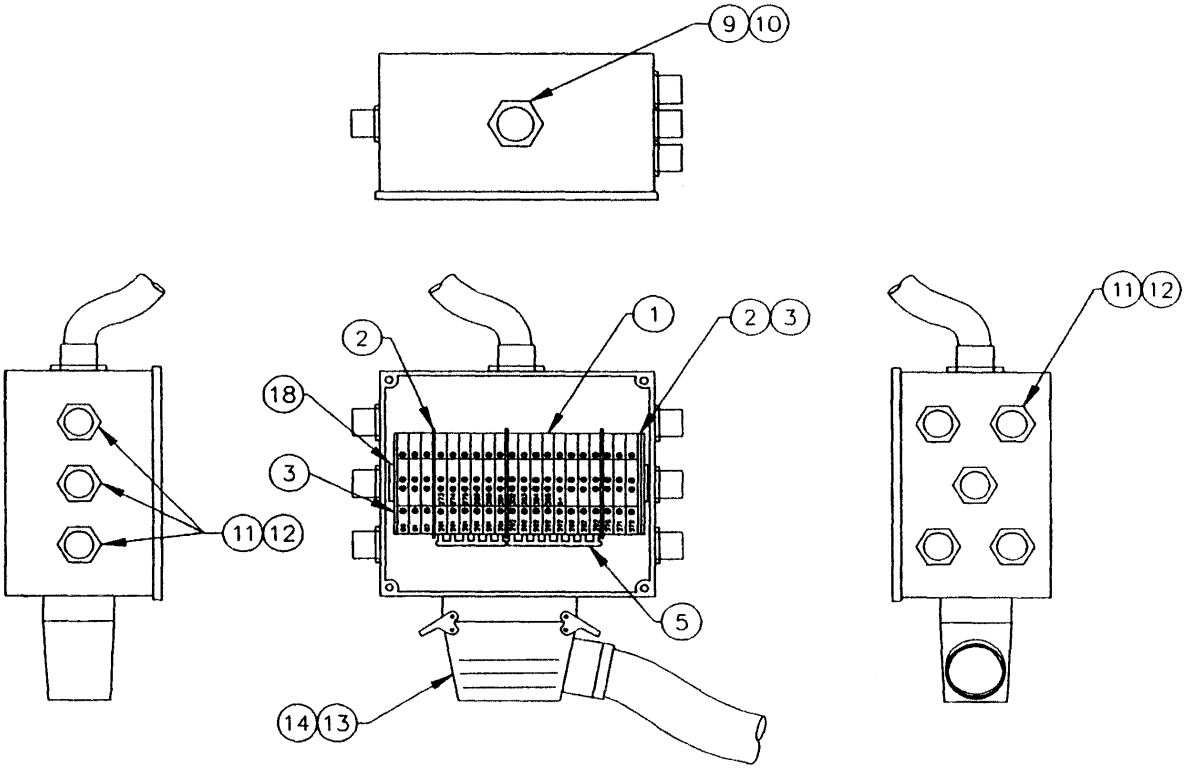
9
10
1
2
3
2
18
3
11
12
5
14
13
11
12

ハイセンボックス 2 （5-D,5-E,5-F タイプ°） JUNCTION BOX 2 （5-D,5-E,5-F TYPE）	セクション SECTION	セクション番号 SECTION NUMBER	6525Z 696

★マークの部品は単品ではお渡しできませんので，セット番号で注文してください．
When ordering items marked ★ ,indicate the set number because they are available only as a set.

No.	セット番号/部品番号 SET No./PART No.	部品名称/構成番号 COMPONENT PARTS	PART NAME No.	個数 Q'ty
1	5N 9421500021	タンシタイ	TERMINAL	20
2	5N 9421500022	エンドバリアー	END BARRIER	4
3	5N 9421500023	エンドアンカー	END ANCHOR	2
5	5N 9421500025	ジャンパー	JUMPER	14
9	5N 9449200008	コネクター	CONNECTOR	1
10	5N 9449200009	コネクターナット	CONNECTOR NUT	1
11	5N 9449200012	コネクター	CONNECTOR	8
12	5N 9449200015	コネクターナット	CONNECTOR NUT	8
13	5N 9450050079	コネクター	CONNECTOR	2
14	5N 9450050081	シキリハンタイ	BULKHEAD MOUNT	1
18	5N 9590500274	レール	RAIL	5

部品番号索引

PART NUMBER INDEX

部品番号索引
PART NUMBER INDEX

部品番号 PART No.	セクション番号 SECTION No.	No.
5N 7055120503	6525Z 677	28
5N 7079314201	6525Z 628	11
5N 7079314401	6525Z 628	15
5N 7079508101	6525Z 628	2
5N 7990322301	6525Z 694	20
5N 7990322401	6525Z 694	21
5N 7990322601	6525Z 694	22
5N 7990322701	6525Z 694	23
5N 7990322801	6525Z 694	24
5N 7990354601	6525Z 694	28
5N 8000203101	6525Z 628	23
5N 8000203201	6525Z 614	2
5N 8000206501	6525Z 614	1
5N 9206100005	6525Z 674	160
5N 9404500001	6525Z 628	20
5N 9404500001	6525Z 694	30
5N 9404500002	6525Z 628	21
5N 9409500012	6525Z 694	40
5N 9409500032	6525Z 694	41
5N 9421500002	6525Z 694	50
5N 9421500002	6525Z 695	1
5N 9421500003	6525Z 694	51
5N 9421500003	6525Z 695	5
5N 9421500004	6525Z 694	52
5N 9421500004	6525Z 695	2
5N 9421500006	6525Z 694	53
5N 9421500007	6525Z 694	54
5N 9421500007	6525Z 695	3
5N 9421500011	6525Z 694	55
5N 9421500011	6525Z 695	4
5N 9421500015	6525Z 695	17
5N 9421500021	6525Z 696	1
5N 9421500022	6525Z 696	2
5N 9421500023	6525Z 696	3
5N 9421500025	6525Z 696	5
5N 9425100001	6525Z 694	70
5N 9425100015	6525Z 694	71
5N 9425100017	6525Z 694	72
5N 9425100026	6525Z 694	73
5N 9425100027	6525Z 694	74
5N 9425100030	6525Z 694	75
5N 9425100041	6525Z 694	77
5N 9425100042	6525Z 694	78
5N 9425100048	6525Z 694	76
5N 9425100054	6525Z 694	79
5N 9425100064	6525Z 694	81
5N 9425100096	6525Z 694	82
5N 9425100098	6525Z 694	83
5N 9425100108	6525Z 694	84
5N 9425100111	6525Z 694	85
5N 9425100127	6525Z 694	86
5N 9425100143	6525Z 694	87
5N 9425100164	6525Z 694	80
5N 9426125054	6525Z 628	19
5N 9426125056	6525Z 628	10
5N 9426125057	6525Z 628	7
5N 9426125057	6525Z 628	7
5N 9426125065	6525Z 628	16
5N 9426125517	6525Z 628	18
5N 9426125521	6525Z 628	3
5N 9426125522	6525Z 628	8
5N 9426125522	6525Z 628	8
5N 9426125531	6525Z 614	3
5N 9426125531	6525Z 628	13
5N 9426125532	6525Z 614	4
5N 9426125532	6525Z 628	6
5N 9426125532	6525Z 628	6
5N 9426126020	6525Z 614	6
5N 9426126521	6525Z 614	5
5N 9426126521	6525Z 628	9
5N 9426126521	6525Z 628	9
5N 9426126521	6525Z 628	9
5N 9426126522	6525Z 628	12
5N 9426126523	6525Z 614	7
5N 9426126524	6525Z 614	8
5N 9426500005	6525Z 674	171
5N 9426500029	6525Z 672	63
5N 9426500048	6525Z 674	81
5N 9426500057	6525Z 674	15
5N 9426500058	6525Z 674	17
5N 9426500059	6525Z 694	101

部品番号 PART No.	セクション番号 SECTION No.	No.
5N 9427550080	6525Z 694	110
5N 9427550084	6525Z 694	111
5N 9427550090	6525Z 694	112
5N 9427550095	6525Z 694	113
5N 9427550098	6525Z 694	114
5N 9427550100	6525Z 694	115
5N 9427550102	6525Z 694	115
5N 9427550129	6525Z 694	116
5N 9429100006	6525Z 674	149
5N 9429100007	6525Z 628	22
5N 9430500097	6525Z 695	6
5N 9431500019	6525Z 695	16
5N 9432000106	6525Z 628	5
5N 9432000149	6525Z 628	4
5N 9432000150	6525Z 628	14
5N 9432000151	6525Z 628	17
5N 9436100201	6525Z 694	140
5N 9436100205	6525Z 694	142
5N 9436100206	6525Z 694	143
5N 9436100227	6525Z 694	147
5N 9437100028	6525Z 694	160
5N 9437100033	6525Z 694	161
5N 9449200008	6525Z 696	9
5N 9449200009	6525Z 696	10
5N 9449200012	6525Z 696	11
5N 9449200015	6525Z 696	12
5N 9450050004	6525Z 695	9
5N 9450050037	6525Z 695	13
5N 9450050038	6525Z 695	12
5N 9450050039	6525Z 695	11
5N 9450050067	6525Z 695	14
5N 9450050071	6525Z 695	7
5N 9450050075	6525Z 695	10
5N 9450050079	6525Z 696	13
5N 9450050081	6525Z 696	14
5N 9450050090	6525Z 695	8
5N 9460500061	6525Z 674	150
5N 9506100008	6525Z 694	210
5N 9590500024	6525Z 695	15
5N 9590500176	6525Z 694	236
5N 9590500177	6525Z 694	237
5N 9590500230	6525Z 694	246
5N 9590500231	6525Z 694	247
5N 9590500232	6525Z 694	248
5N 9590500234	6525Z 694	249
5N 9590500271	6525Z 694	250
5N 9590500274	6525Z 696	18
5N 9590500285	6525Z 694	222
5N 9590500306	6525Z 694	251
5N 9590500319	6525Z 694	252
5N 9608010050	6525Z 674	159
5N 9800100001	6525Z 678	11
5N 9800100008	6525Z 674	104
5N 9800100008	6525Z 678	8
5N 9800100011	6525Z 678	10
5N 9800100055	6525Z 674	64
5N 9801000201	6525Z 674	158
5N 9803100002	6525Z 678	13
5N 9812100648	6525Z 674	156
5N 9812100773	6525Z 674	138
5N 9818003951	6525Z 674	157
5N 9818100001	6525Z 678	7
5N 9818100002	6525Z 678	3
5N 9818100015	6525Z 678	2
5N 9818100016	6525Z 678	4
5N 9818100059	6525Z 678	5
5N 9818100061	6525Z 678	6
5N 9818100102	6525Z 678	16
5N 9818100103	6525Z 678	17
5N 9825100008	6525Z 678	1
5N 9825100086	6525Z 694	340
5N 9825100087	6525Z 694	341
5N 9830100047	6525Z 674	140
5N 9830100048	6525Z 674	84
5N 9891100101	6525Z 678	22
5N 9891100101	6525Z 678	22
5N 9996000150	6525Z 674	139
5N 9998100005	6525Z 678	9
5N 9998100005	6525Z 678	9
5290 17 115	6525Z 670	34
5290 61 135-1	6525Z 694	2

部品番号 PART No.	セクション番号 SECTION No.	No.
5290 89 219	6525Z 672	99
5522 11 920-1	6525Z 674	
5522 11 921-1	6525Z 674	31
5522 21 231	6525Z 672	37
5522 24 181	6525Z 672	41
5522 27 334	6525Z 670	22
5522 29 342-1	6525Z 672	109
5522 54 213	6525Z 670	28
5522 54 218	6525Z 670	46
5522 54 219	6525Z 670	47
5522 54 223-1	6525Z 670	42
5522 54 224-1	6525Z 670	44
5522 54 232	6525Z 670	13
5522 54 233	6525Z 670	12
5522 54 432	6525Z 674	132
5524 54 225-1	6525Z 670	25
5524 54 311	6525Z 670	50
5560 24 162-1	6525Z 672	21
5560 24 164	6525Z 672	44
5560 26 234	6525Z 674	92
5560 54 213	6525Z 670	48
5560 75 102	6525Z 670	14
5582 43 126	6525Z 674	91
5640 54 123	6525Z 670	29
5640 59 117	6525Z 672	42
5640 75 243-1	6525Z 670	16
5640 75 244	6525Z 670	17
5660 61 114	6525Z 613	5
5663 74 131	6525Z 694	2
5664 67 282	6525Z 674	101
5664 67 283	6525Z 674	100
5664 67 284	6525Z 674	99
5664 67 285	6525Z 674	102
5722 16 126	6525Z 672	104
6520 24 332	6525Z 672	3
6520 24 332	6525Z 672	3
6520 54 154	6525Z 670	2
6524 24 330	6525Z 672	1
6525 11 161	6525Z 674	35
6525 61 131	6525Z 613	3
6525 61 132	6525Z 613	15
6525 61 133	6525Z 613	14
6525 61 139	6525Z 613	13
6525 61 141	6525Z 613	17
6525 61 142	6525Z 613	20
6525 61 143	6525Z 613	19
6525 61 144	6525Z 613	18
6525 66 110-1	6525Z 670	49
6525 66 121-1	6525Z 670	18
6525 66 122	6525Z 670	40
6525 66 123-1	6525Z 670	1
6525 66 124-1	6525Z 670	4
6525 66 125-1	6525Z 670	36
6525 66 126-1	6525Z 670	39
6525 66 127-1	6525Z 670	5
6525 66 131	6525Z 670	8
6525 66 132	6525Z 670	11
6525 66 133	6525Z 670	33
6525 66 134	6525Z 670	41
6525 66 135	6525Z 670	35
6525 66 136	6525Z 670	9
6525 66 137	6525Z 670	55
6525 66 138	6525Z 670	56
6525 66 141	6525Z 670	21
6525 66 143	6525Z 670	54
6525 66 144	6525Z 670	23
6525 66 145	6525Z 670	27
6525 66 151	6525Z 670	31
6525 66 152	6525Z 670	19
6525 66 153	6525Z 670	6
6525 66 161	6525Z 670	53
6525 66 162	6525Z 670	52
6525 66 170-1	6525Z 670	15
6525 66 211-1	6525Z 677	22
6525 66 212-1	6525Z 677	26
6525 66 213-2	6525Z 674	7
6525 66 214-2	6525Z 674	41
6525 66 215	6525Z 674	28
6525 66 216	6525Z 677	23
6525 66 220-1	6525Z 672	
6525 66 221-1	6525Z 672	7

部品番号索引
PART NUMBER INDEX

部品番号 PART No.	セクション番号 SECTION No.	No.
6525 66 222	6525Z 672	6
6525 66 223-1	6525Z 672	11
6525 66 224-1	6525Z 672	10
6525 66 225	6525Z 672	15
6525 66 230-2	6525Z 672	
6525 66 231-2	6525Z 672	13
6525 66 241	6525Z 674	36
6525 66 242	6525Z 674	10
6525 66 243	6525Z 674	37
6525 66 245	6525Z 672	25
6525 66 247	6525Z 672	40
6525 66 248	6525Z 672	27
6525 66 249-1	6525Z 672	26
6525 66 250-1	6525Z 672	
6525 66 251-1	6525Z 672	58
6525 66 252-1	6525Z 672	52
6525 66 253-1	6525Z 672	19
6525 66 258	6525Z 672	51
6525 66 260-2	6525Z 672	
6525 66 261-2	6525Z 672	33
6525 66 263	6525Z 674	6
6525 66 265	6525Z 674	5
6525 66 266-1	6525Z 674	29
6525 66 270-1	6525Z 672	
6525 66 271-1	6525Z 672	22
6525 66 281	6525Z 674	2
6525 66 294	6525Z 678	20
6525 66 295	6525Z 678	21
6525 66 340-1	6525Z 674	
6525 66 341	6525Z 674	27
6525 66 342	6525Z 674	76
6525 66 343-1	6525Z 674	19
6525 66 344	6525Z 674	18
6525 66 345	6525Z 674	22
6525 66 346	6525Z 674	26
6525 66 347	6525Z 674	25
6525 66 348	6525Z 674	77
6525 66 610	6525Z 674	
6525 66 611	6525Z 674	170
6525 66 612	6525Z 674	168
6525 66 613	6525Z 674	162
6525 66 614	6525Z 674	133
6525 66 615	6525Z 674	121
6525 66 616	6525Z 674	161
6525 66 620	6525Z 674	
6525 66 621	6525Z 674	136
6525 66 622	6525Z 674	151
6525 66 623	6525Z 674	131
6525 66 624	6525Z 674	120
6525 66 625	6525Z 672	118
6525 66 626	6525Z 672	105
6525 66 629	6525Z 672	93
6525 66 630	6525Z 672	
6525 66 631	6525Z 672	121
6525 66 632	6525Z 672	92
6525 66 633	6525Z 672	91
6525 66 634	6525Z 674	117
6525 66 635	6525Z 674	119
6525 66 636	6525Z 672	94
6525 66 637	6525Z 672	106
6525 66 638	6525Z 672	122
6525 66 639	6525Z 672	120
6525 66 640	6525Z 672	
6525 66 641	6525Z 672	96
6525 66 643	6525Z 674	89
6525 66 646	6525Z 674	135
6525 66 647	6525Z 674	137
6525 66 651	6525Z 674	125
6525 66 652	6525Z 674	126
6525 66 653	6525Z 674	127
6525 66 654	6525Z 674	87
6525 66 655	6525Z 674	86
6525 66 656	6525Z 674	178
6525 66 661	6525Z 672	79
6525 66 662	6525Z 672	116
6525 66 664	6525Z 672	117
6525 66 665	6525Z 674	164
6525 66 666	6525Z 674	148
6525 66 671	6525Z 672	74
6525 66 672	6525Z 672	123
6525 66 673	6525Z 672	65

部品番号 PART No.	セクション番号 SECTION No.	No.
6525 66 674	6525Z 672	71
6525 66 675	6525Z 672	72
6525 66 676	6525Z 672	66
6525 66 677	6525Z 672	124
6525 66 681	6525Z 677	4
6525 66 682	6525Z 677	83
6525 66 683	6525Z 677	11
6525 66 684	6525Z 677	17
6525 66 685	6525Z 677	21
6525 66 711	6525Z 677	19
6525 66 712	6525Z 677	46
6525 66 713	6525Z 677	49
6525 66 714	6525Z 677	18
6525 66 715	6525Z 677	9
6525 66 716	6525Z 677	5
6525 66 717	6525Z 677	8
6525 66 718	6525Z 677	3
6525 66 721	6525Z 674	52
6525 66 722	6525Z 674	70
6525 66 723	6525Z 674	73
6525 66 725	6525Z 677	10
6525 66 726	6525Z 677	82
6525 66 727	6525Z 677	81
6525 66 731	6525Z 674	60
6525 66 732	6525Z 674	55
6525 66 733	6525Z 674	58
6525 66 734	6525Z 674	54
6525 66 735	6525Z 674	45
6525 66 736	6525Z 674	59
6525 66 740	6525Z 674	
6525 66 741	6525Z 674	48
6525 66 742	6525Z 674	51
6525 66 743	6525Z 674	42
6525 66 744	6525Z 674	74
6525 66 745	6525Z 674	71
6525 66 750	6525Z 674	
6525 66 753	6525Z 674	141
6525 66 754	6525Z 674	142
6525 66 755	6525Z 674	143
6525 66 761	6525Z 674	47
6525 66 762	6525Z 674	79
6525 66 763-1	6525Z 674	57
6525 66 764	6525Z 674	109
6525 66 765	6525Z 674	80
6525 66 811	6525Z 672	114
6525 66 812	6525Z 672	112
6525 66 813	6525Z 672	68
6525 66 814	6525Z 672	82
6525 66 815	6525Z 672	75
6525 66 816	6525Z 674	68
6525 66 817	6525Z 672	113
6525 66 831	6525Z 677	38
6525 66 832	6525Z 677	29
6525 66 833	6525Z 677	34
6525 66 834	6525Z 677	41
6525 66 835	6525Z 677	42
6525 66 836	6525Z 674	65
6525 66 837	6525Z 674	67
6525 66 838	6525Z 674	107
6525 66 839	6525Z 677	35
6525 66 911	6525Z 628	31
6525 66 912	6525Z 628	39
6525 66 913	6525Z 628	41
6525 66 914	6525Z 628	32
6525 66 915	6525Z 628	30
6525 66 916	6525Z 628	42
6525 66 917	6525Z 628	40
6525 66 918	6525Z 628	44
6525 66 920	6525Z 628	35
6525 66 922	6525Z 628	27
6525 66 923	6525Z 628	28
6525 66 924	6525Z 628	24
6525 66 925	6525Z 628	1
6525 67 210	6525Z 678	
6525 67 220	6525Z 678	
6525 67 230-1	6525Z 678	
6525 67 240-1	6525Z 678	
6525 67 310	6525Z 694	
6525 67 350	6525Z 678	12
6525 67 350	6525Z 678	12
6525 71 426	6525Z 678	19

部品番号 PART No.	セクション番号 SECTION No.	No.
6525 71 427	6525Z 678	18
6525 74 132	6525Z 694	1
6535 66 211-1	6525Z 677	22
6535 66 212-1	6525Z 677	26
6535 66 676	6525Z 672	66
6535 66 678	6525Z 672	110
90106031	6525Z 672	67
90121015	6525Z 674	152
90164	6525Z 677	43
90301012	6525Z 677	14
90303010	6525Z 672	86
90310004	6525Z 674	130
90324038	6525Z 672	4
90330013	6525Z 672	5
90340008	6525Z 674	166
90353011	6525Z 677	16
90396	6525Z 672	89
90457	6525Z 672	78
90484	6525Z 672	90
90497	6525Z 672	100
90502004	6525Z 677	7
90506010	6525Z 677	25
90506011	6525Z 677	31
90506012	6525Z 677	36
90506013	6525Z 677	32
90508014	6525Z 677	30
90508015	6525Z 677	39
90508016	6525Z 677	37
90508017	6525Z 677	33
90553	6525Z 674	23
90626	6525Z 674	97
90728	6525Z 672	102
90729	6525Z 672	101
90767	6525Z 672	84
90768	6525Z 672	85
90826	6525Z 672	87
90827	6525Z 672	88
90902031	6525Z 674	123
90902032	6525Z 674	93
90902033	6525Z 677	12
90903045	6525Z 677	70
90903068	6525Z 674	124
90903069	6525Z 677	72
90903070	6525Z 674	154
90903070	6525Z 677	59
90903071	6525Z 674	153
90903072	6525Z 674	95
90903072	6525Z 677	77
90903073	6525Z 677	56
90903074	6525Z 677	66
90903078	6525Z 677	53
90903079	6525Z 677	68
90904057	6525Z 677	54
90904058	6525Z 677	62
90904059	6525Z 677	58
90904060	6525Z 677	74
90904061	6525Z 674	155
90905001	6525Z 677	60
90905003	6525Z 677	75
90905004	6525Z 674	96
90906003	6525Z 677	61
90906004	6525Z 677	52
90911059	6525Z 674	110
90911060	6525Z 674	173
90913019	6525Z 674	103
90913020	6525Z 674	63
90937	6525Z 672	39
90938	6525Z 672	38
91001022	6525Z 674	61
91001023	6525Z 674	62
91001034	6525Z 674	106
91001035	6525Z 674	66
91001036	6525Z 674	105
91040	6525Z 674	108
91158	6525Z 677	57
91160	6525Z 672	16
91161	6525Z 672	17
91203	6525Z 672	23
91301005	6525Z 674	147
91301006	6525Z 674	82
91303007	6525Z 672	97

部品番号索引
PART NUMBER INDEX

部品番号 PART No.	セクション番号 SECTION No.	No.
91303008	6525Z 677	20
91307001	6525Z 677	50
91310004	6525Z 674	56
91312003	6525Z 674	78
91331034	6525Z 674	46
91331035	6525Z 674	69
91331036	6525Z 674	49
91331037	6525Z 674	72
91331038	6525Z 674	53
91331039	6525Z 672	119
91331040	6525Z 674	88
91331042	6525Z 674	83
91489	6525Z 674	163
91501008	6525Z 672	83
91501008	6525Z 674	179
91501009	6525Z 674	43
91640	6525Z 672	35
91645	6525Z 672	98
91646	6525Z 672	36
91661	6525Z 672	34
91666	6525Z 672	20
91671	6525Z 672	12
91701003	6525Z 674	44
91708002	6525Z 674	21
91906001	6525Z 674	24
92105003	6525Z 674	118
92105007	6525Z 674	50
92105008	6525Z 674	115
92106004	6525Z 672	62
92106004	6525Z 674	113
92106005	6525Z 677	15
92302017	6525Z 674	20
92302019	6525Z 628	34
92303002	6525Z 674	32
92306019	6525Z 628	33
92310017	6525Z 628	36
9440040250	6525Z 674	112
9440040300	6525Z 674	111
9440040500	6525Z 677	79
9440040600	6525Z 677	78
9440040900	6525Z 677	55
9440061000	6525Z 677	51
9440080150	6525Z 677	65
9440080200	6525Z 677	64
9440080400	6525Z 677	71
9440080850	6525Z 677	69
9440081200	6525Z 677	67
9440081300	6525Z 677	76
95325002	6525Z 672	115
96522	6525Z 613	6
96606	6525Z 613	12
98311004	6525Z 672	49
98311005	6525Z 672	55
98332016	6525Z 613	8
98332018	6525Z 613	10
98332027	6525Z 613	7
98334011	6525Z 613	4
98334012	6525Z 613	1
98338003	6525Z 613	11
98338011	6525Z 613	2
98806	6525Z 672	57
98930	6525Z 613	9
98945013	6525Z 672	50

リョービイマジクス株式会社

本社	〒101-0021	東京都千代田区外神田 3-15-1	電話 (03) 3257-1211
情報システム部	〒101-0044	東京都千代田区鍛冶町 2-10-11	電話 (03) 3257-1260
営業技術部	〒114-0003	東京都北区豊島 5-2-8	電話 (03) 3927-5560
札幌支店	〒062-0937	札幌市豊平区平岸 7 条 14-3-48	電話 (011) 831-2501
仙台支店	〒983-0034	仙台市宮城野区扇町 4-2-38	電話 (022) 237-6210
東京支店	〒101-0021	東京都千代田区外神田 3-15-1	電話 (03) 3257-1241
名古屋支店	〒468-0034	名古屋市天白区久方 1-145-1	電話 (052) 807-1671
大阪支店	〒569-1135	高槻市今城町 24-12	電話 (0726) 85-1171
福岡支店	〒811-2305	粕屋郡粕屋町大字柚須 107-1	電話 (092) 623-5005
盛岡営業所	〒020-0807	盛岡市加賀野 3 17-10	電話 (019) 651-6911
秋田営業所	〒010-0802	秋田市外旭川三千刈 156	電話 (018) 863-4021
青森サービスステーション	〒030-0145	青森市金浜稲田 66-16	電話 (0177) 29-0469
郡山サービスステーション	〒963-8041	郡山市富田町字細田 64-1	電話 (0249) 22-6978
宇都宮営業所	〒320-0014	宇都宮市大曽 1-7-20 扇屋ビル	電話 (028) 624-5747
長野営業所	〒380-0906	長野市七瀬町 1053	電話 (026) 227-6773
高崎営業所	〒370-0072	高崎市大八木町 518-3 光明不動産第 3 ビル	電話 (027) 364-2352
新潟営業所	〒950-0813	新潟市大形本町 19-1	電話 (025) 270-8643
大宮営業所	〒330-0037	大宮市東大成 2-719-4	電話 (048) 651-6820
横浜営業所	〒221-0062	横浜市神奈川区浦島丘 2-25	電話 (045) 432-0404
静岡営業所	〒422-8035	静岡市宮竹 1-3-7	電話 (054) 238-0150
金沢営業所	〒920-0348	金沢市松村町 5-2 桑沢ビル	電話 (076) 267-3128
京都営業所	〒604-8262	京都市中京区油小路三条上ル 宗林町 98	電話 (075) 211-8831
神戸営業所	〒650-0001	神戸市中央区加納町 2-3-6	電話 (078) 231-6714
岡山営業所	〒700-0975	岡山市今 7-23-11 サンハイツテラオ	電話 (086) 245-6351
広島営業所	〒736-0082	広島市安芸区船越南 3-7-29	電話 (082) 823-0068
高松営業所	〒761-8057	高松市田村町 1095-1	電話 (087) 866-1051
熊本営業所	〒862-0926	熊本市保田窪 2-12-3 長崎屋第 1 ビル	電話 (096) 382-2967
鹿児島営業所	〒890-0054	鹿児島市荒田 1-6-11	電話 (099) 254-8780

リョービ株式会社

RYOBI LIMITED

TOKYO HEAD OFFICE;
3-15-1 SOTOKANDA, CHIYODA-KU
TOKYO, 101-8618, JAPAN
TEL. (03) 3257-1502
FAX. (03) 3257-0223
TELEX J33672 RYOBI

Order No. / 注文番号 : M6525 03 001
(Control No. / 管理番号 : M6525 03 01-1)

Rev.1/Sept.'99 MP1190609

Printed in Japan